Fixação por pé MS1, Série CM1

5217020504

AVENTICS Esquadros inferiores



Dados técnicos

Setor	Indústria
Versão	Modelo: tipo de construção padrão/ compacto/ curto
Para a série	RPC
Diâmetro do pistão	50 mm

Material

Material	Aço, cromado
Superfície	zincado
N° de material	5217020504

Fixação por pé MS1, Série CM1

5217020504

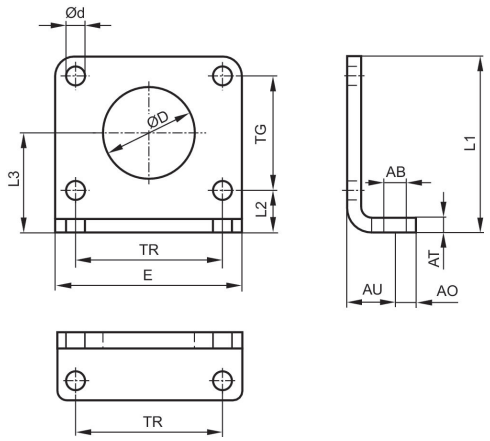

Ø De pistão	N° de material	Ø AB	AO	AT	AU ±0,2	Ø d	E	L1	L2
32	5217000504	9	10	5	20	7	72	56	18
40	5217010504	9	10	5	20	9	80	58	18
50	5217020504	11	10	6	25	9	90	75	25
63	5217030504	11	10	6	25	9	96	85	25

Ø De pistão	L3	Ø D	TG ±0,2	TR
32	32	30	28	52
40	33	38	30	60
50	45	45	40	70
63	50	45	50	76