Fixation par patte d'équerre MS1, Série CM1

5217000504

Fixations par patte d'équerre AVENTICS



Données techniques

Secteur	Industrie
Version	Version : construction standard / compacte / courte
Pour série	RPC
Diamètre de piston	32 mm

Matériau

Matériau	Acier, chromé
Surface	galvanisé
Référence	5217000504

Fixation par patte d'équerre MS1, Série CM1

5217000504

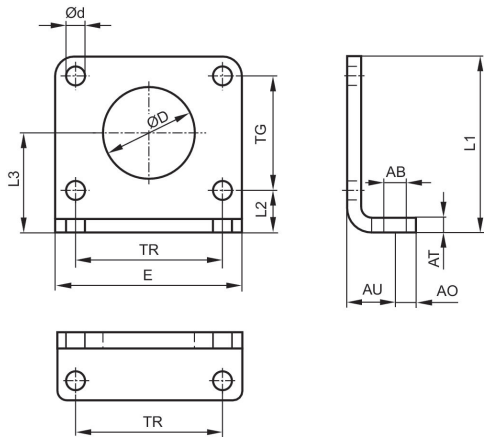

Ø du piston	Référence	Ø AB	AO	AT	AU ±0,2	Ø d	E	L1	L2
32	5217000504	9	10	5	20	7	72	56	18
40	5217010504	9	10	5	20	9	80	58	18
50	5217020504	11	10	6	25	9	90	75	25
63	5217030504	11	10	6	25	9	96	85	25

Ø du piston	L3	Ø D	TG ±0,2	TR
32	32	30	28	52
40	33	38	30	60
50	45	45	40	70
63	50	45	50	76