Contra-mancal MP9

3683210000

AVENTICS Olhais traseiros



Dados técnicos

Setor	Indústria
Versão	Com bucha de borracha Furo oblongo
Normatização	ISO 15552
Diâmetro do pistão	100 mm
Peso	0.956 kg

Material

Material	Alumínio
Superfície	forjado
Material de mancal	Bronze
Fig.	Fig. 1
N° de material	3683210000

Contra-mancal MP9

3683210000

Dimensões

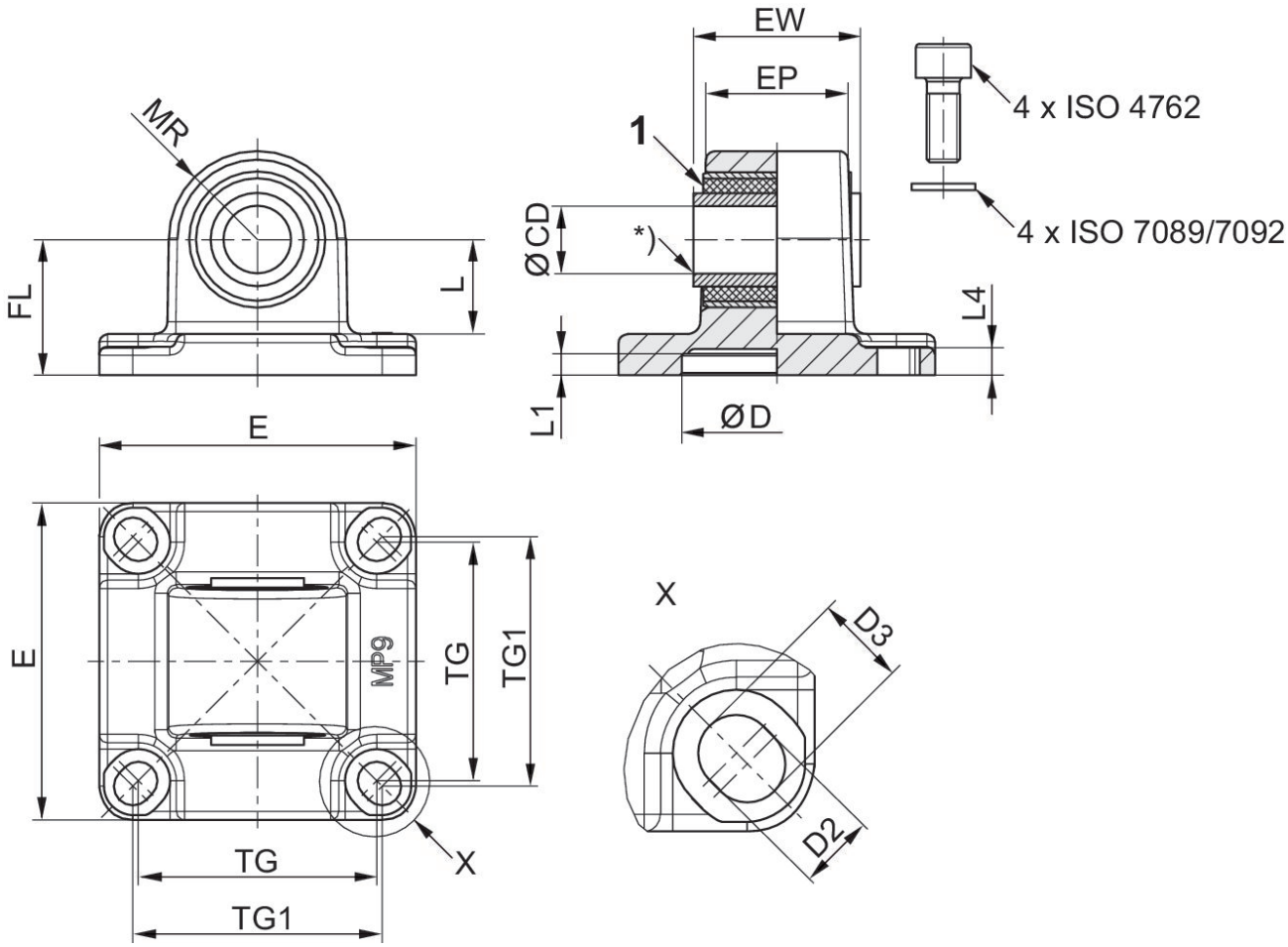

1) Bucha de borracha

Ø De pistão	N° de material	CD H11	CD H9	E	EW	EP	TG	TG1 ±0,2	FL ±0,2	L 1)
25	3683202000	10	-	40	17.5	14,5	26	27	20	14.8
40	3683204000	-	12	53	27	23,5	38	40	25	16.3
63	3683206000	-	16	75	39.5	33.5	56.5	59	32	22.3
100	3683210000	-	20	114	59.5	54	89	90	41	25.8

Ø De pistão	MR	L1	L4	D H11	D2 -0,2	D3 -0,2
25	12,5	3	3	18	5,5	6,2
40	15	5	5.5	35	6.6	8
63	21	5	6.5	45	–	–
100	25	5	10	55	11	11.7