Controsupporto MP9

3683210000

Controsupporo AVENTICS



Dati tecnici

Settore	Industria
Versione	Con boccola in gomma Foro oblungo
Normalizzazione	ISO 15552
Diametro pistone	100 mm
Peso	0.956 kg

Materiale

Materiale	Alluminio
Superficie	fucinato
Materiale cuscinetto	Bronzo
Fig.	Fig. 1
Codice	3683210000

Controsupporto MP9

3683210000

Dimensioni

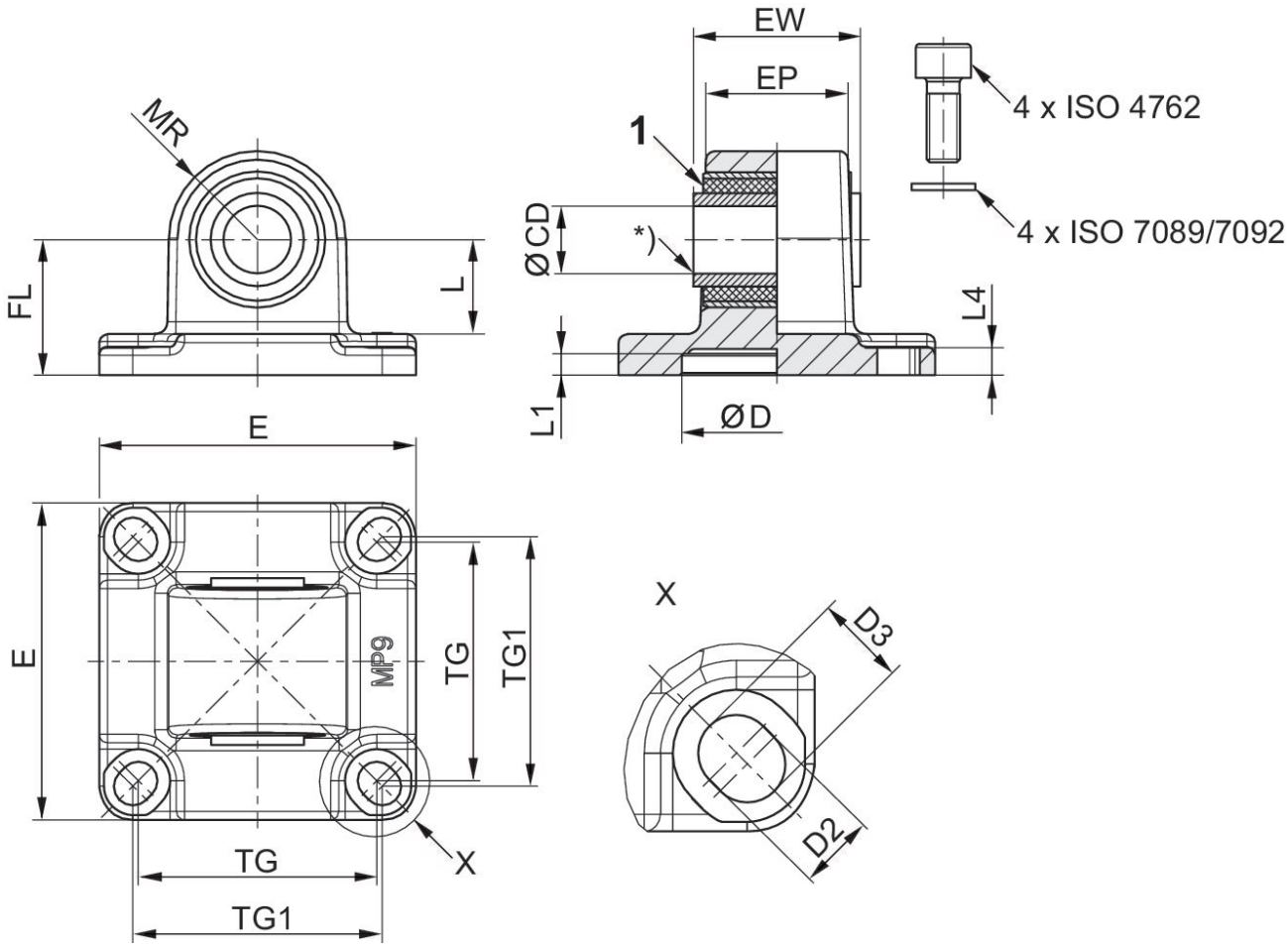

1) Boccola di gomma

Ø pistone	Codice	CD H11	CD H9	E	EW	EP	TG	TG1 ±0,2	FL ±0,2	L 1)
25	3683202000	10	-	40	17.5	14,5	26	27	20	14.8
40	3683204000	-	12	53	27	23,5	38	40	25	16.3
63	3683206000	-	16	75	39.5	33.5	56.5	59	32	22.3
100	**3683210000**	-	20	114	59.5	54	89	90	41	25.8

Ø pistone	MR	L1	L4	D H11	D2 -0,2	D3 -0,2
25	12,5	3	3	18	5,5	6,2
40	15	5	5.5	35	6.6	8
63	21	5	6.5	45	–	–
100	25	5	10	55	11	11.7