Tenon arrière MP9

3683210000

Tenons arrière AVENTICS



Données techniques

Secteur	Industrie
Version	Avec bague caoutchouc Trou oblong
Normalisation	ISO 15552
Diamètre de piston	100 mm
Poids	0.956 kg

Matériau

Matériau	Aluminium
Surface	battu
Matériau palier	Bronze
Fig.	Fig. 1
Référence	3683210000

Tenon arrière MP9

3683210000

Dimensions

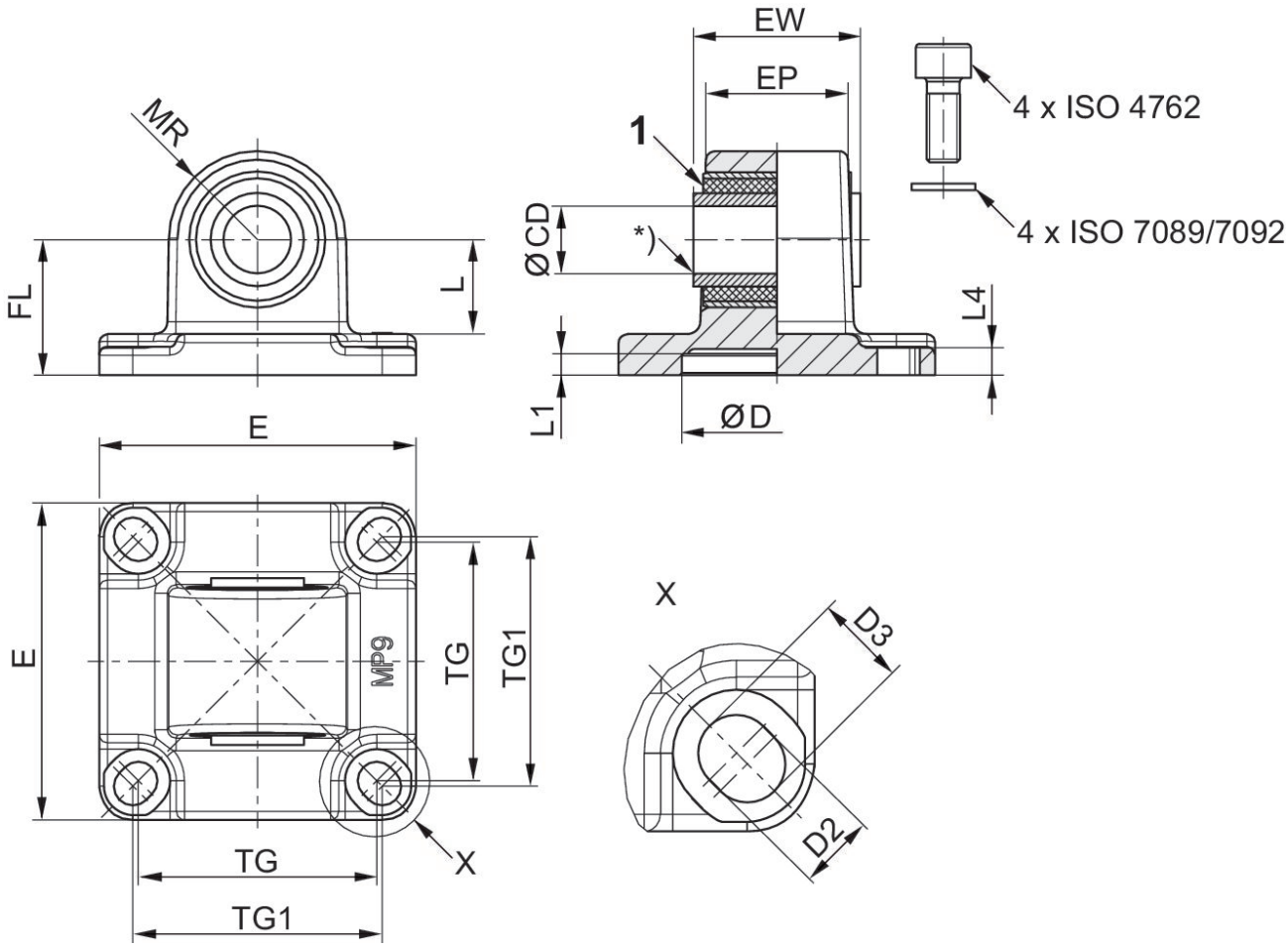

1) Bague caoutchouc

Ø du piston	Référence	CD H11	CD H9	E	EW	EP	TG	TG1 ±0,2	FL ±0,2	L 1)
25	3683202000	10	-	40	17.5	14,5	26	27	20	14.8
40	3683204000	-	12	53	27	23,5	38	40	25	16.3
63	3683206000	-	16	75	39.5	33.5	56.5	59	32	22.3
100	**3683210000**	-	20	114	59.5	54	89	90	41	25.8

Ø du piston	MR	L1	L4	D H11	D2 -0,2	D3 -0,2
25	12,5	3	3	18	5,5	6,2
40	15	5	5.5	35	6.6	8
63	21	5	6.5	45	–	–
100	25	5	10	55	11	11.7