Soporte MP9

3683206000

Tenón trasero AVENTICS



Datos técnicos

Sector	Industria
Versión	Con casquillo de goma Orificio oblongo
Normalización	ISO 15552
Diámetro de émbolo	63 mm
Peso	0.411 kg

Material

Material	Aluminio
Superficie	forjado
Material cojinete	Bronce
Fig.	Fig. 1
N° de material	3683206000

Soporte MP9

3683206000

Dimensiones

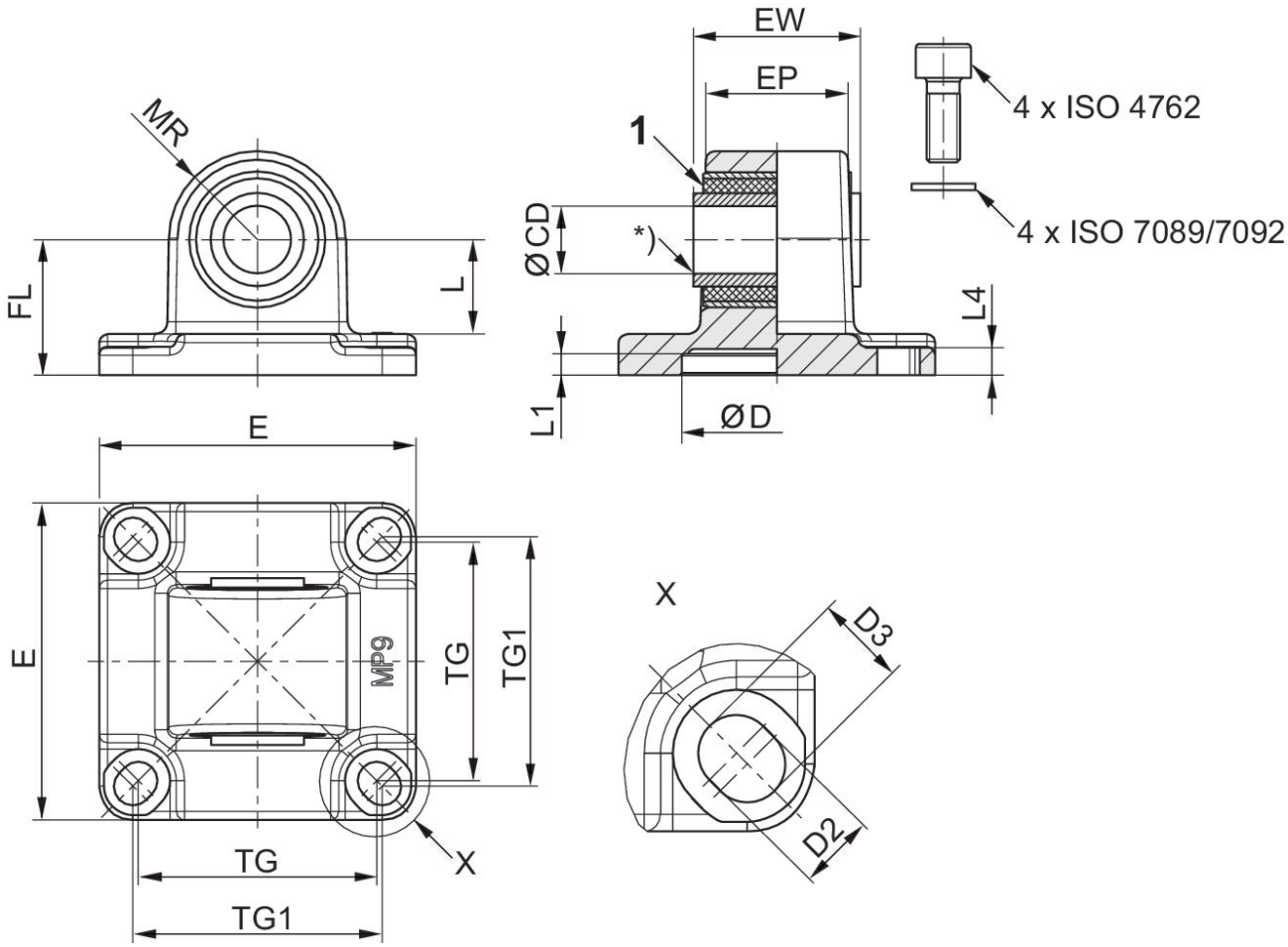

1) Casquillo de goma

Ø del émbolo	N° de material	CD H11	CD H9	E	EW	EP	TG	TG1 ±0,2	FL ±0,2	L 1)
25	3683202000	10	-	40	17.5	14,5	26	27	20	14.8
40	3683204000	-	12	53	27	23,5	38	40	25	16.3
63	3683206000	-	16	75	39.5	33.5	56.5	59	32	22.3
100	3683210000	-	20	114	59.5	54	89	90	41	25.8

Ø del émbolo	MR	L1	L4	D H11	D2 -0,2	D3 -0,2
25	12,5	3	3	18	5,5	6,2
40	15	5	5.5	35	6.6	8
63	21	5	6.5	45	–	–
100	25	5	10	55	11	11.7