Tenon arrière MP9

3683206000

Tenons arrière AVENTICS



Données techniques

Secteur	Industrie
Version	Avec bague caoutchouc Trou oblong
Normalisation	ISO 15552
Diamètre de piston	63 mm
Poids	0.411 kg

Matériau

Matériau	Aluminium
Surface	battu
Matériau palier	Bronze
Fig.	Fig. 1
Référence	3683206000

Tenon arrière MP9

3683206000

Dimensions

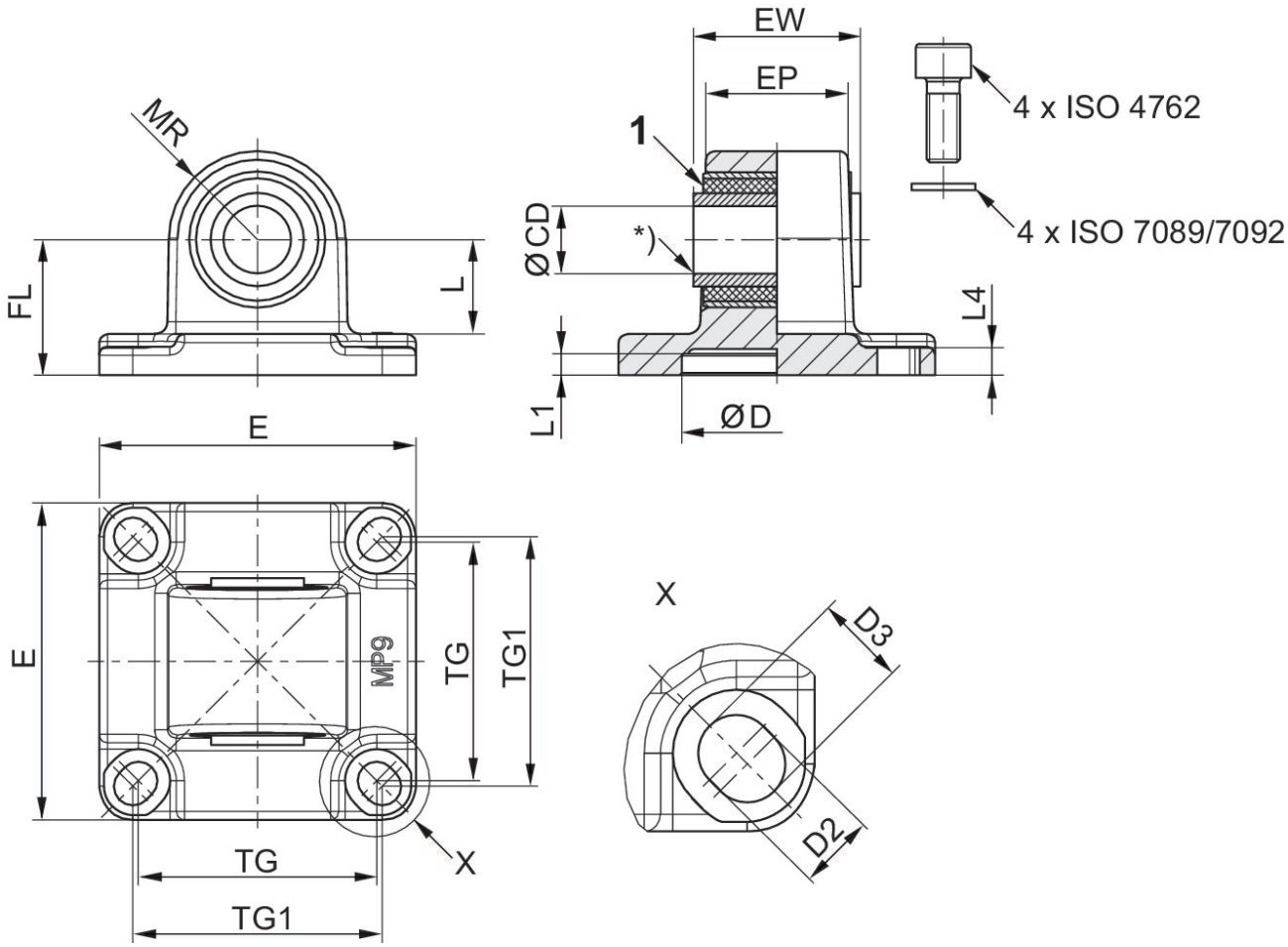

1) Bague caoutchouc

Ø du piston	Référence	CD H11	CD H9	E	EW	EP	TG	TG1 ±0,2	FL ±0,2	L 1)
25	3683202000	10	-	40	17.5	14,5	26	27	20	14.8
40	3683204000	-	12	53	27	23,5	38	40	25	16.3
63	**3683206000**	-	16	75	39.5	33.5	56.5	59	32	22.3
100	3683210000	-	20	114	59.5	54	89	90	41	25.8

Ø du piston	MR	L1	L4	D H11	D2 -0,2	D3 -0,2
25	12,5	3	3	18	5,5	6,2
40	15	5	5.5	35	6.6	8
63	21	5	6.5	45	–	–
100	25	5	10	55	11	11.7