Contra-mancal MP9

3683205000

AVENTICS Olhais traseiros



Dados técnicos

Setor	Indústria
Versão	Com bucha de borracha
Normatização	ISO 15552
Diâmetro do pistão	50 mm
Peso	0.217 kg

Material

Material	Alumínio
Superfície	forjado
Material de mancal	Bronze
N° de material	3683205000

Contra-mancal MP9

3683205000

Dimensões

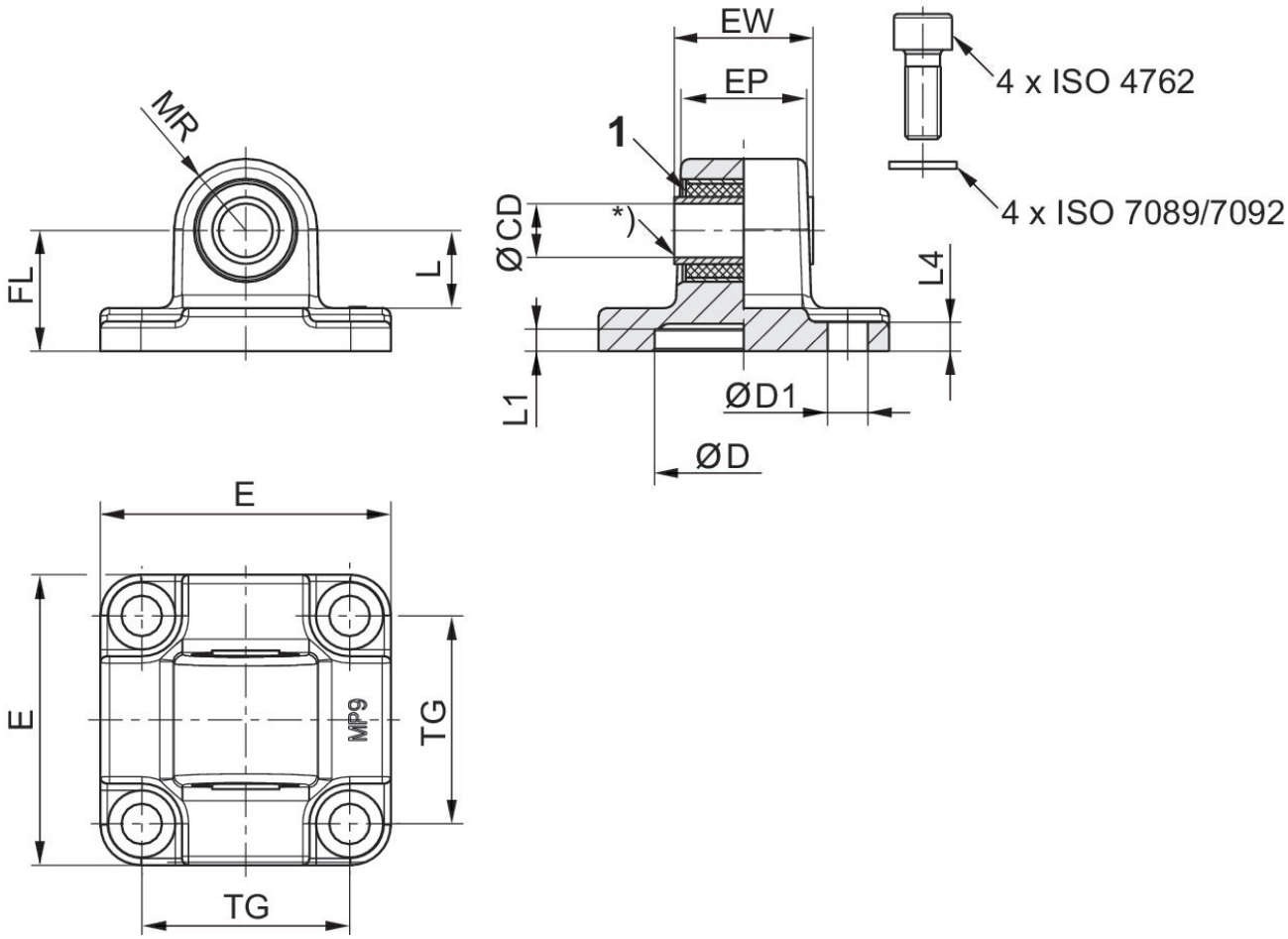

1) Bucha de borracha

Ø De pistão	N° de material	CD H11	CD H9	E	EW	EP	TG	FL ±0,2	L 1)	MR
32	3683203000	10	-	46	25.5	18,9	32.5	22	13.8	12.5
50	**3683205000**	-	12	65	31	28	46.5	27	17.3	16
50	3663205000		12	65	31	28	46	27	17.3	18
80	3663208000		16	94.5	49.5	43	73	36	21.8	22
80	3683208000	-	16	94.5	49.5	43	72	36	21.8	22
125	R412015973	-	25	138	69.5	60	110	50	33.8	34

Ø De pistão	L1	L4	D H11	D1 H13
32	5	5.5	30	6.6
50	5	6.5	40	9
50	5	6.5	40	6.6
80	5	6.5	45	8.5
80	5	10	45	11
125	7.5	10	60	13.5