Tenon arrière MP9

3683205000

Tenons arrière AVENTICS



Données techniques

Secteur	Industrie
Version	Avec bague caoutchouc
Normalisation	ISO 15552
Diamètre de piston	50 mm
Poids	0.217 kg

Matériau

Matériau	Aluminium
Surface	battu
Matériau palier	Bronze
Référence	3683205000

Tenon arrière MP9

3683205000

Dimensions

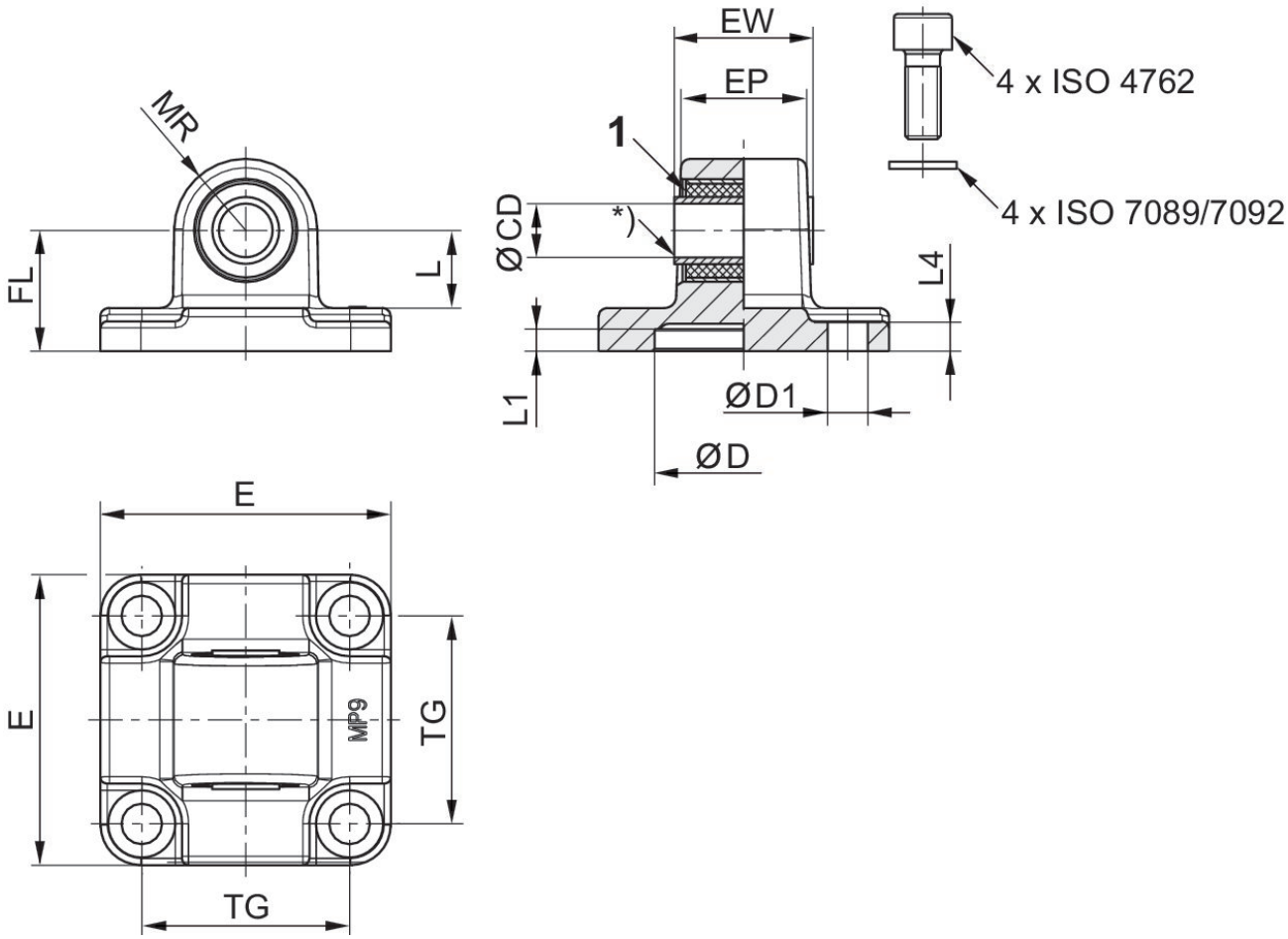

1) Bague caoutchouc

Ø du piston	Référence	CD H11	CD H9	E	EW	EP	TG	FL ±0,2	L 1)	MR
32	3683203000	10	-	46	25.5	18,9	32.5	22	13.8	12.5
50	**3683205000**	-	12	65	31	28	46.5	27	17.3	16
50	3663205000		12	65	31	28	46	27	17.3	18
80	3663208000		16	94.5	49.5	43	73	36	21.8	22
80	3683208000	-	16	94.5	49.5	43	72	36	21.8	22
125	R412015973	-	25	138	69.5	60	110	50	33.8	34

Ø du piston	L1	L4	D H11	D1 H13
32	5	5.5	30	6.6
50	5	6.5	40	9
50	5	6.5	40	6.6
80	5	6.5	45	8.5
80	5	10	45	11
125	7.5	10	60	13.5