Soporte MP9

3683203000

Soporte

2025-11-06

Tenón trasero AVENTICS



Datos técnicos

Sector	Industria
Versión	Con casquillo de goma
Normalización	ISO 15552
Diámetro de émbolo	32 mm
Peso	0.092 kg

Material

Material	Aluminio
Superficie	forjado
Material cojinete	Bronce
N° de material	3683203000

Dimensiones

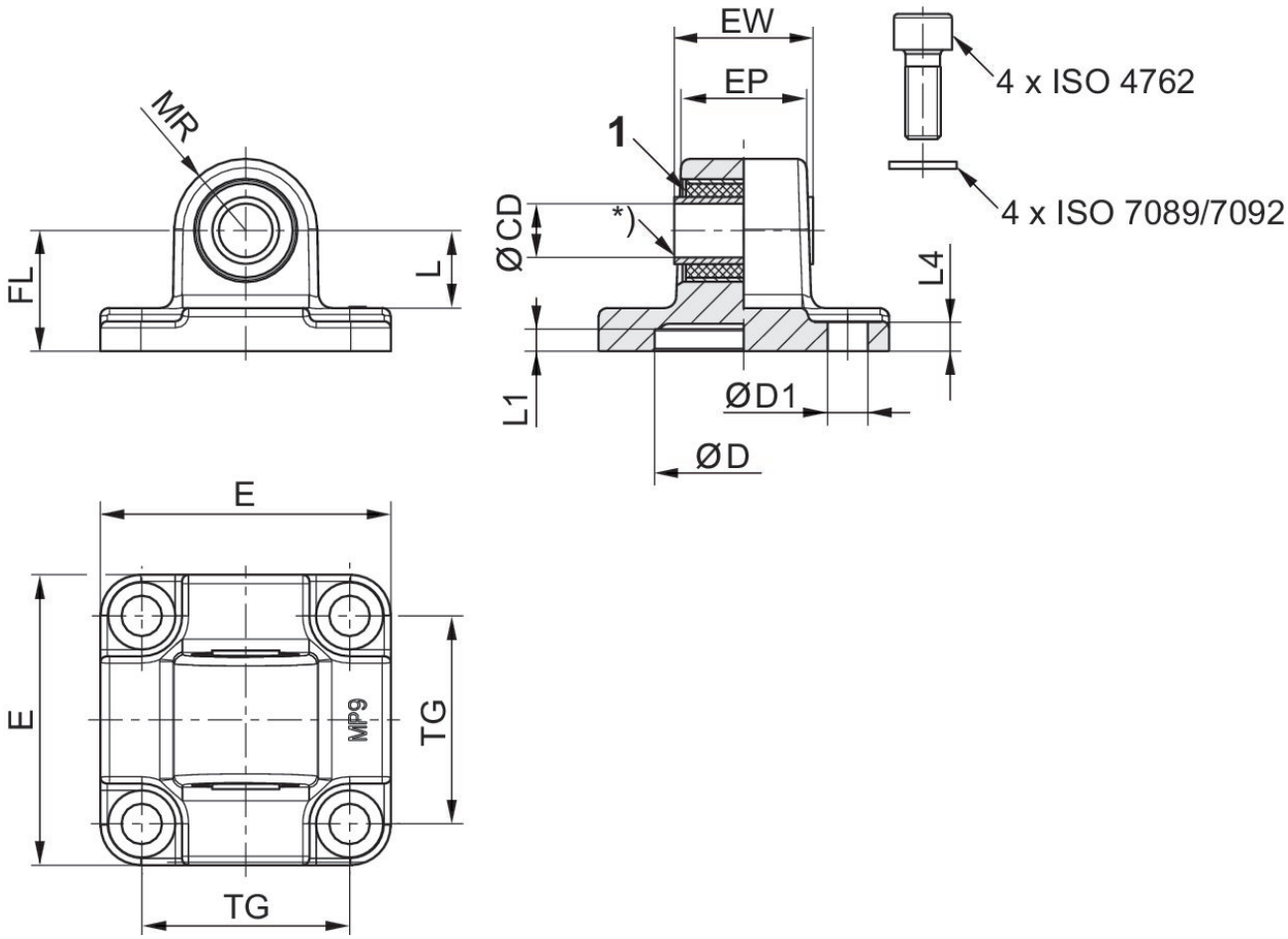

1) Casquillo de goma

Ø del émbolo	N° de material	CD H11	CD H9	E	EW	EP	TG	FL ±0,2	L 1)	MR
32	**3683203000**	10	-	46	25.5	18,9	32.5	22	13.8	12.5
50	3683205000	-	12	65	31	28	46.5	27	17.3	16
50	3663205000		12	65	31	28	46	27	17.3	18
80	3663208000		16	94.5	49.5	43	73	36	21.8	22
80	3683208000	-	16	94.5	49.5	43	72	36	21.8	22
125	R412015973	-	25	138	69.5	60	110	50	33.8	34

Ø del émbolo	L1	L4	D H11	D1 H13
32	5	5.5	30	6.6
50	5	6.5	40	9
50	5	6.5	40	6.6
80	5	6.5	45	8.5
80	5	10	45	11
125	7.5	10	60	13.5