# Controsupporto MP9

**3683203000**

## Controsupporo AVENTICS



## Dati tecnici

| | |
|---|---|
| Settore | Industria |
| Versione | Con boccola in gomma |
| Normalizzazione | ISO 15552 |
| Diametro pistone | 32 mm |
| Peso | 0.092 kg |

## Materiale

| | |
|---|---|
| Materiale | Alluminio |
| Superficie | fucinato |
| Materiale cuscinetto | Bronzo |
| Codice | 3683203000 |

# Controsupporto MP9

3683203000

## Dimensioni

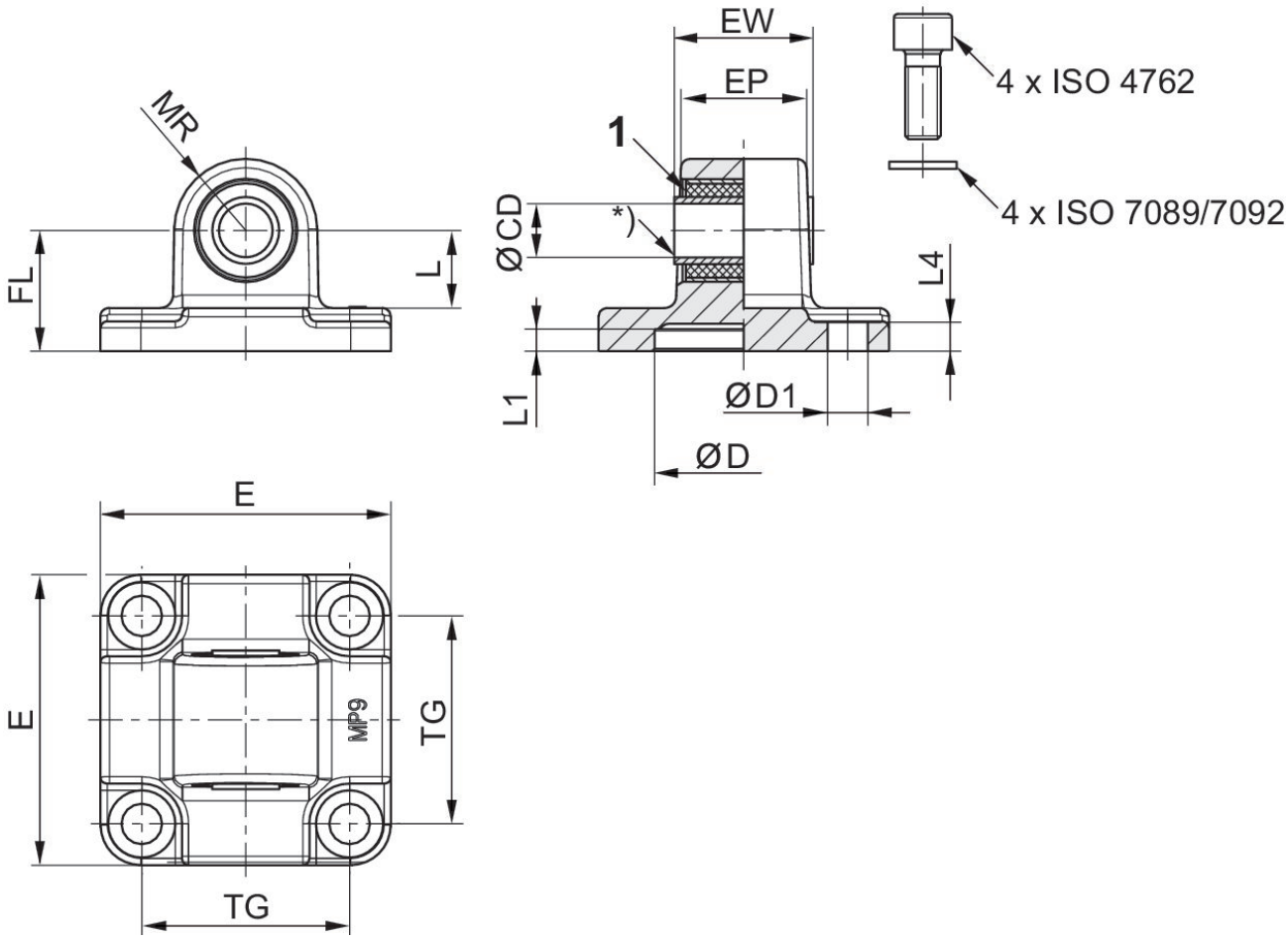


1) Boccola di gomma

| Ø pistone | Codice | CD H11 | CD H9 | E | EW | EP | TG | FL ±0,2 | L 1) | MR |
|---|---|---|---|---|---|---|---|---|---|---|
| 32 | 3683203000 | 10 | - | 46 | 25.5 | 18,9 | 32.5 | 22 | 13.8 | 12.5 |
| 50 | 3683205000 | - | 12 | 65 | 31 | 28 | 46.5 | 27 | 17.3 | 16 |
| 50 | 3663205000 | | 12 | 65 | 31 | 28 | 46 | 27 | 17.3 | 18 |
| 80 | 3663208000 | | 16 | 94.5 | 49.5 | 43 | 73 | 36 | 21.8 | 22 |
| 80 | 3683208000 | - | 16 | 94.5 | 49.5 | 43 | 72 | 36 | 21.8 | 22 |
| 125 | R412015973 | - | 25 | 138 | 69.5 | 60 | 110 | 50 | 33.8 | 34 |

| Ø pistone | L1 | L4 | D H11 | D1 H13 |
|---|---|---|---|---|
| 32 | 5 | 5.5 | 30 | 6.6 |
| 50 | 5 | 6.5 | 40 | 9 |
| 50 | 5 | 6.5 | 40 | 6.6 |
| 80 | 5 | 6.5 | 45 | 8.5 |
| 80 | 5 | 10 | 45 | 11 |
| 125 | 7.5 | 10 | 60 | 13.5 |