Charnela trasera MP2, Serie CM1

3682906590

Fijación de horquilla AVENTICS



Datos técnicos

Sector	Industria
Versión	Versión resistente a la corrosión Apto para aplicaciones de construcción de máquinas robustas
Normalización	ISO 15552
Diámetro de émbolo	63 mm
Volumen de suministro	Charnela trasera, tornillos de fijación incl.
Peso	0.345 kg

Material

Material	Aluminio
Superficie	forjado y anodizado
Material de los tornillos	Acero inoxidable
Material cojinete	Plástico
N° de material	3682906590

Dimensiones

Charnela trasera MP2, Serie CM1

3682906590

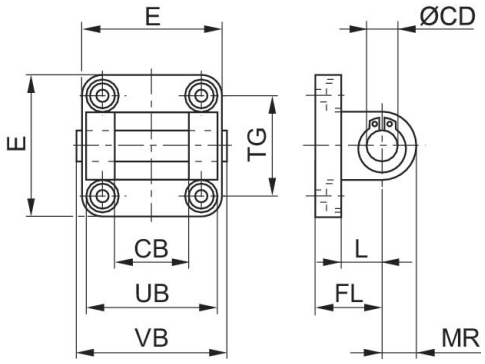

Ø cilindro	N° de material	CB H14	Ø CD H9	E máx.	FL	L mín.	MR	UB h14	VB	TG
32	3682903590	26	10	47	22 ±0,2	12	10	45	50	32,5 ±0,2
40	3682904590	28	12	54	25 ±0,2	15	12	52	57	38,0 ±0,2
50	3682905590	32	12	65	27 ±0,2	15	12	60	65	46,5 ±0,2
63	**3682906590**	40	16	75	32 ±0,2	20	15	70	76	56,5 ±0,2
80	3682908590	50	16	94	36 ±0,2	20	17	90	96	72,0 ±0,2
100	3682910590	60	20	112	41 ±0,2	25	21	110	117	89,0 ±0,2
125	R412025571	70	25	138	50	30	26	130	140	110,0 ±0,3