Munhão traseiro MP2, Série CM1

3682906590

AVENTICS Munhões



Dados técnicos

Setor	Indústria
Versão	Modelo resistente à corrosão Adequado para aplicações robustas de engenharia mecânica
Normatização	ISO 15552
Diâmetro do pistão	63 mm
Lote de fornecimento	Munhão traseiro incl. parafusos de fixação
Peso	0.345 kg

Material

Material	Alumínio
Superfície	forjado e anodizado
Material de parafusos	Aço inoxidável
Material de mancal	Plástico
N° de material	3682906590

Dimensões

Munhão traseiro MP2, Série CM1

3682906590

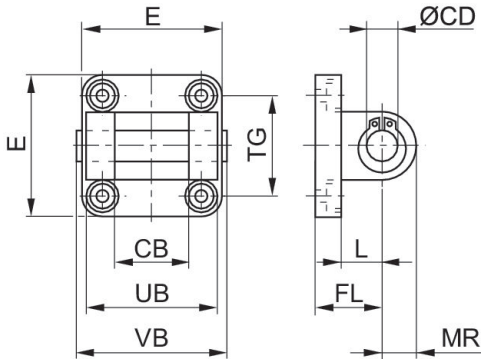

Ø cilindro	N° de material	CB H14	Ø CD H9	E máx.	FL	L mín.	MR	UB h14	VB	TG
32	3682903590	26	10	47	22 ±0,2	12	10	45	50	32,5 ±0,2
40	3682904590	28	12	54	25 ±0,2	15	12	52	57	38,0 ±0,2
50	3682905590	32	12	65	27 ±0,2	15	12	60	65	46,5 ±0,2
63	**3682906590**	40	16	75	32 ±0,2	20	15	70	76	56,5 ±0,2
80	3682908590	50	16	94	36 ±0,2	20	17	90	96	72,0 ±0,2
100	3682910590	60	20	112	41 ±0,2	25	21	110	117	89,0 ±0,2
125	R412025571	70	25	138	50	30	26	130	140	110,0 ±0,3