Fixation par chape MP2, Série CM1

3682906590

Fixations par chape AVENTICS



Données techniques

Secteur	Industrie
Version	Version résistante à la corrosion Convient aux utilisations de construction mécanique robustes
Normalisation	ISO 15552
Diamètre de piston	63 mm
Fourniture	Fixation par chape arrière y compris vis de fixation
Poids	0.345 kg

Matériau

Matériau	Aluminium
Surface	Battu et anodisé
Matériau vis	Acier inoxydable
Matériau palier	Plastique
Référence	3682906590

Dimensions

Fixation par chape MP2, Série CM1

3682906590

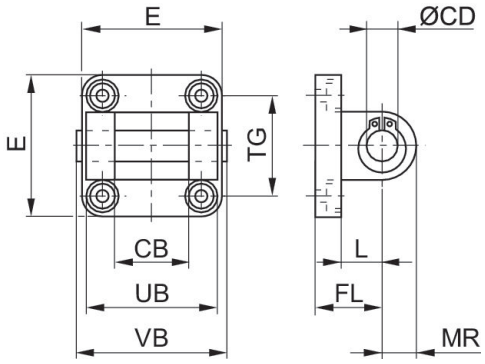

Ø vérin	Référence	CB H14	Ø CD H9	E Maxi	FL	L min.	MR	UB h14	VB	TG
32	3682903590	26	10	47	22 ±0,2	12	10	45	50	32,5 ±0,2
40	3682904590	28	12	54	25 ±0,2	15	12	52	57	38,0 ±0,2
50	3682905590	32	12	65	27 ±0,2	15	12	60	65	46,5 ±0,2
63	**3682906590**	40	16	75	32 ±0,2	20	15	70	76	56,5 ±0,2
80	3682908590	50	16	94	36 ±0,2	20	17	90	96	72,0 ±0,2
100	3682910590	60	20	112	41 ±0,2	25	21	110	117	89,0 ±0,2
125	R412025571	70	25	138	50	30	26	130	140	110,0 ±0,3