# Fissaggio a forcella MP2, Serie CM1

**3682904590**

## Montaggi a forcella AVENTICS



## Dati tecnici

| | |
|---|---|
| Settore | Industria |
| Versione | Esecuzione resistente alla corrosione<br>Adatto per applicazioni di meccanica pesante |
| Normalizzazione | ISO 15552 |
| Diametro pistone | 40 mm |
| Fornitura | Fissaggio a forcella incl. viti di fissaggio |
| Peso | 0.157 kg |

## Materiale

| | |
|---|---|
| Materiale | Alluminio |
| Superficie | fucinato e anodizzato |
| Materiale viti | Acciaio inox |
| Materiale cuscinetto | Plastica |
| Codice | 3682904590 |

## Dimensioni

# Fissaggio a forcella MP2, Serie CM1

3682904590



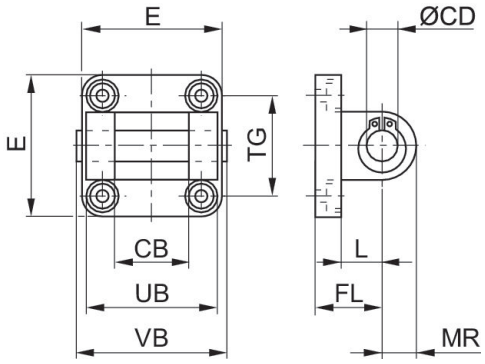


| Ø cilindro | Codice | CB H14 | Ø CD H9 | E max. | FL | L min. | MR | UB h14 | VB | TG |
|---|---|---|---|---|---|---|---|---|---|---|
| 32 | 3682903590 | 26 | 10 | 47 | 22 ±0,2 | 12 | 10 | 45 | 50 | 32,5 ±0,2 |
| 40 | **3682904590** | 28 | 12 | 54 | 25 ±0,2 | 15 | 12 | 52 | 57 | 38,0 ±0,2 |
| 50 | 3682905590 | 32 | 12 | 65 | 27 ±0,2 | 15 | 12 | 60 | 65 | 46,5 ±0,2 |
| 63 | 3682906590 | 40 | 16 | 75 | 32 ±0,2 | 20 | 15 | 70 | 76 | 56,5 ±0,2 |
| 80 | 3682908590 | 50 | 16 | 94 | 36 ±0,2 | 20 | 17 | 90 | 96 | 72,0 ±0,2 |
| 100 | 3682910590 | 60 | 20 | 112 | 41 ±0,2 | 25 | 21 | 110 | 117 | 89,0 ±0,2 |
| 125 | R412025571 | 70 | 25 | 138 | 50 | 30 | 26 | 130 | 140 | 110,0 ±0,3 |