Fissaggio a forcella MP2, Serie CM1

3682903590

Montaggi a forcella AVENTICS



Dati tecnici

Settore	Industria
Versione	Esecuzione resistente alla corrosione Adatto per applicazioni di meccanica pesante
Normalizzazione	ISO 15552
Diametro pistone	32 mm
Fornitura	Fissaggio a forcella incl. viti di fissaggio
Peso	0.107 kg

Materiale

Materiale	Alluminio
Superficie	fucinato e anodizzato
Materiale viti	Acciaio inox
Materiale cuscinetto	Plastica
Codice	3682903590

Dimensioni

Fissaggio a forcella MP2, Serie CM1

3682903590

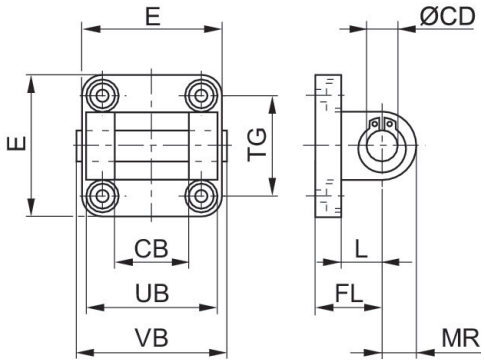

Ø cilindro	Codice	CB H14	Ø CD H9	E max.	FL	L min.	MR	UB h14	VB	TG
32	**3682903590**	26	10	47	22 ±0,2	12	10	45	50	32,5 ±0,2
40	3682904590	28	12	54	25 ±0,2	15	12	52	57	38,0 ±0,2
50	3682905590	32	12	65	27 ±0,2	15	12	60	65	46,5 ±0,2
63	3682906590	40	16	75	32 ±0,2	20	15	70	76	56,5 ±0,2
80	3682908590	50	16	94	36 ±0,2	20	17	90	96	72,0 ±0,2
100	3682910590	60	20	112	41 ±0,2	25	21	110	117	89,0 ±0,2
125	R412025571	70	25	138	50	30	26	130	140	110,0 ±0,3