# Charnela trasera MP2, Serie CM1

**3672908000**

## Fijación de horquilla AVENTICS



## Datos técnicos

| | |
|---|---|
| Sector | Industria |
| Versión | para contrasoporte MP9 con casquillo de goma |
| Para serie | 167<br>CCL-IC<br>CCL-IS |
| Diámetro de émbolo | 80 mm |
| Volumen de suministro | suministro incl. tornillo |

## Material

| | |
|---|---|
| Material | Aluminio |
| Superficie | forjado y anodizado |
| Material de los tornillos | Acero inoxidable |
| Material tornillo | Acero inoxidable |
| N° de material | 3672908000 |

## Dimensiones

# Charnela trasera MP2, Serie CM1

3672908000



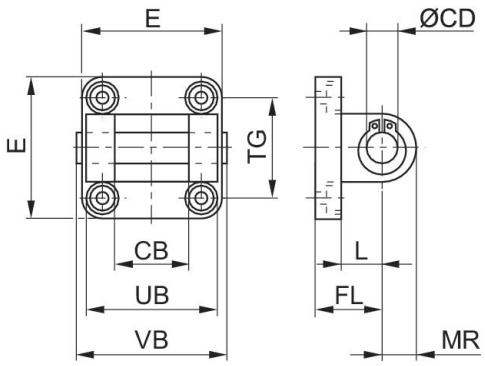


| N° de material | Ø cilindro | CB H14 | Ø CD H9 | E máx. | FL | L mín. | MR | UB h14 | VB | TG *incluye orificio |
|---|---|---|---|---|---|---|---|---|---|---|
| 3682902590 | 25 | 18 | 10 | 40 | 20 | 14 | 9 | 36 | 42,5 | 26/27* |
| 3672903000 | 32 | 26 | 10 | 47,5 | 22 | 12 | 11 | 45 | 64 | 32 |
| 3672904000 | 40 | 28 | 12 | 53,5 | 25 | 15 | 13 | 52 | 71 | 40* |
| 3672905000 | 50 | 32 | 12 | 64 | 27 | 15 | 13 | 60 | 79 | 46 |
| 3672906000 | 63 | 40 | 16 | 74 | 32 | 18 | 17 | 70 | 93 | 59* |
| **3672908000** | 80 | 50 | 16 | 95 | 36 | 20 | 17 | 90 | 113 | 73 |
| 3672910000 | 100 | 60 | 20 | 113,5 | 41 | 25 | 21 | 110 | 133 | 90* |