Charnela trasera MP2, Serie CM1

3672904000

Fijación de horquilla AVENTICS



Datos técnicos

Sector	Industria
Versión	para contrasoporte MP9 con casquillo de goma
Para serie	167 CCL-IC CCL-IS
Diámetro de émbolo	40 mm
Volumen de suministro	suministro incl. tornillo

Material

Material	Aluminio
Superficie	forjado y anodizado
Material de los tornillos	Acero inoxidable
Material tornillo	Acero inoxidable
N° de material	3672904000

Dimensiones

Charnela trasera MP2, Serie CM1

3672904000

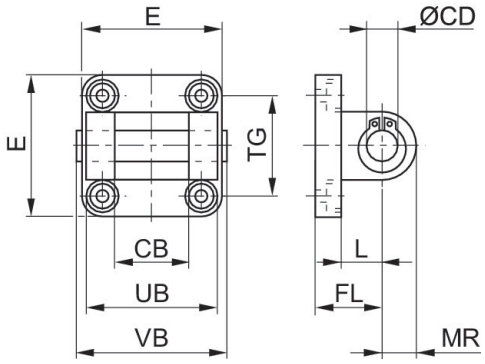

N° de material	Ø cilindro	CB H14	Ø CD H9	E máx.	FL	L mín.	MR	UB h14	VB	TG *incluye orificio
3682902590	25	18	10	40	20	14	9	36	42,5	26/27*
3672903000	32	26	10	47,5	22	12	11	45	64	32
3672904000	40	28	12	53,5	25	15	13	52	71	40*
3672905000	50	32	12	64	27	15	13	60	79	46
3672906000	63	40	16	74	32	18	17	70	93	59*
3672908000	80	50	16	95	36	20	17	90	113	73
3672910000	100	60	20	113,5	41	25	21	110	133	90*