Munhão traseiro MP2, Série CM1

3672904000

AVENTICS Munhões



Dados técnicos

Setor	Indústria
Versão	para contra-mancal MP9 com bucha de borracha
Para a série	167 CCL-IC CCL-IS
Diâmetro do pistão	40 mm
Lote de fornecimento	fornecimento incl. perno

Material

Material	Alumínio
Superfície	forjado e anodizado
Material de parafusos	Aço inoxidável
Material perno	Aço inoxidável
N° de material	3672904000

Dimensões

Munhão traseiro MP2, Série CM1

3672904000

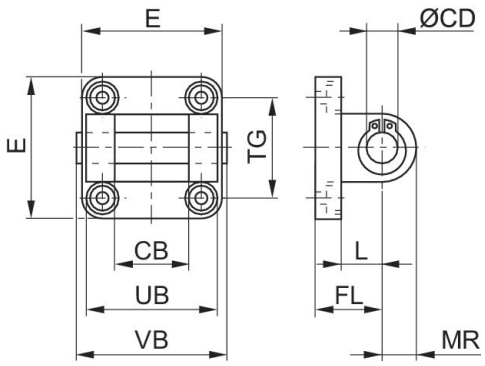

N° de material	Ø cilindro	CB H14	Ø CD H9	E máx.	FL	L mín.	MR	UB h14	VB	TG *contém furo oblongo
3682902590	25	18	10	40	20	14	9	36	42,5	26/27*
3672903000	32	26	10	47,5	22	12	11	45	64	32
3672904000	40	28	12	53,5	25	15	13	52	71	40*
3672905000	50	32	12	64	27	15	13	60	79	46
3672906000	63	40	16	74	32	18	17	70	93	59*
3672908000	80	50	16	95	36	20	17	90	113	73
3672910000	100	60	20	113,5	41	25	21	110	133	90*