Fissaggio a forcella MP2, Serie CM1

3672904000

Montaggi a forcella AVENTICS



Dati tecnici

Settore	Industria
Versione	per controsupporto MP9 con boccola in gomma
Per serie	167 CCL-IC CCL-IS
Diametro pistone	40 mm
Fornitura	fornitura incl. perno

Materiale

Materiale	Alluminio
Superficie	fucinato e anodizzato
Materiale viti	Acciaio inox
Materiale perno	Acciaio inox
Codice	3672904000

Dimensioni

Fissaggio a forcella MP2, Serie CM1

3672904000

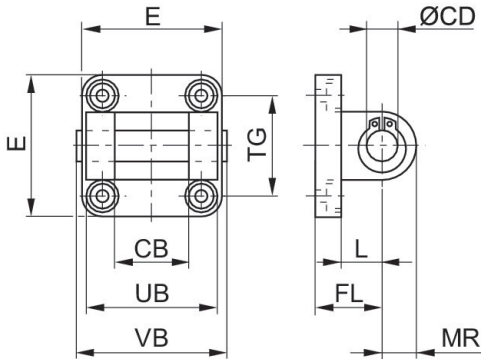

Codice	Ø cilindro	CB H14	Ø CD H9	E max.	FL	L min.	MR	UB h14	VB	TG *con foro oblungo
3682902590	25	18	10	40	20	14	9	36	42,5	26/27*
3672903000	32	26	10	47,5	22	12	11	45	64	32
3672904000	40	28	12	53,5	25	15	13	52	71	40*
3672905000	50	32	12	64	27	15	13	60	79	46
3672906000	63	40	16	74	32	18	17	70	93	59*
3672908000	80	50	16	95	36	20	17	90	113	73
3672910000	100	60	20	113,5	41	25	21	110	133	90*