Fixation par chape MP2, Série CM1

3672903000

Fixations par chape AVENTICS



Données techniques

Secteur	Industrie
Version	pour tenon arrière MP9 avec douille en caoutchouc
Pour série	167 CCL-IC CCL-IS
Diamètre de piston	32 mm
Fourniture	Livraison avec axe

Matériau

Matériau	Aluminium
Surface	Battu et anodisé
Matériau vis	Acier inoxydable
Matériau axe	Acier inoxydable
Référence	3672903000

Dimensions

Fixation par chape MP2, Série CM1

3672903000

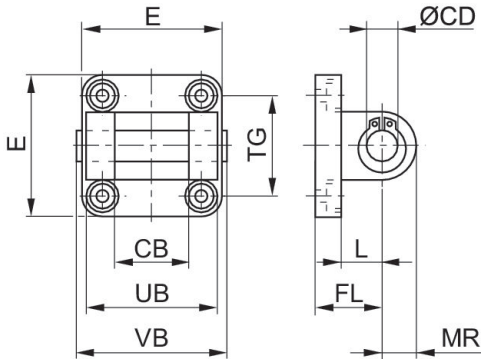

Référence	Ø vérin	CB H14	Ø CD H9	E Maxi	FL	L min.	MR	UB h14	VB	TG *contient un trou oblong
3682902590	25	18	10	40	20	14	9	36	42,5	26/27*
3672903000	32	26	10	47,5	22	12	11	45	64	32
3672904000	40	28	12	53,5	25	15	13	52	71	40*
3672905000	50	32	12	64	27	15	13	60	79	46
3672906000	63	40	16	74	32	18	17	70	93	59*
3672908000	80	50	16	95	36	20	17	90	113	73
3672910000	100	60	20	113,5	41	25	21	110	133	90*