Soporte MP6, aluminio

3663606000

Tenón trasero AVENTICS



Datos técnicos

Sector	Industria
Para serie	AB5
Tipo	Con cojinete de articulación esférico
Normalización	ISO 6431
Diámetro de émbolo	63 mm
Volumen de suministro	Volumen de suministro: soporte, tornillos de fijación incl.
Peso	0.3 kg

Material

Material	Aluminio
Material de los tornillos	acero galvanizado
Material cojinete	Acero inoxidable
Material del cojinete del anillo interior	Acero inoxidable
Material del cojinete del anillo exterior	Latón con capa de PTFE
N° de material	3663606000

Dimensiones

Soporte MP6, aluminio

3663606000

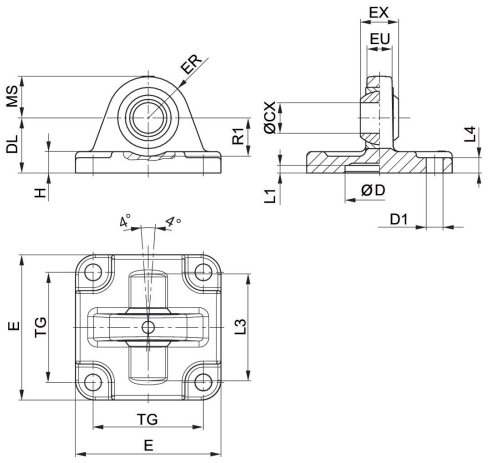

Volumen de suministro: soporte, tornillos de fijación incl.

Ø del émbolo	N° de material	ØCX H7	ØD H11	ØD1 H13	DL ±0,2	E	EX –0,1	ER	EU	H
25	3663602000	10	18	5,5	20	40	9	14	8	6
32	3663603000	10	20	5.5	22	46	9	15	8	6
40	3663604000	12	30	6.6	28	55	12	17	9.5	8
50	3663605000	12	40	6,6	28	62	12	17	9.5	9
52,5	5220163442	10	–	7.5	29	45	14	15	10.5	8
63	**3663606000**	16	55	9	36	80	16	25	12,5	11
75	5220363442	12	–	10	26	65	16	18	12	10
80	3663608000	16	70	9	38	94	16	28	12,5	12
85, 95	5220463442	16	–	10	30	75	21	22	15	10
100	3663610000	20	90	11	43	114	20	35	16	15
115	5220563442	16	–	12	37.5	95	21	25	15	12

Ø del émbolo	L1 mín.	L3	L4	MS -0,5	R1 mín.	TG
25	3	–	3	14	–	26
32	0.5	42	6	15	16	32
40	0.5	48	8	17	16	32
50	0,5	55	9	17	18	46
52,5	–	–	–	–	–	33
63	0,5	70	11	25	21	59
75	–	–	–	–	–	49
80	0,5	80	12	28	21	73
85, 95	–	–	–	–	–	59
100	0,5	100	15	35	28	90
115	–	–	–	–	–	75