# Contra-mancal MP6, alumínio

**3663606000**

**AVENTICS Olhais traseiros**




## Dados técnicos

| | |
|---|---|
| Setor | Indústria |
| Para a série | AB5 |
| Modelo | Com rótula esférica |
| Normatização | ISO 6431 |
| Diâmetro do pistão | 63 mm |
| Lote de fornecimento | Lote de fornecimento: contra-mancal incl. parafusos de fixação |
| Peso | 0.3 kg |

## Material

| | |
|---|---|
| Material | Alumínio |
| Material de parafusos | aço zincado |
| Material de mancal | Aço inoxidável |
| Material Mancal Anel interno | Aço inoxidável |
| Material Mancal Anel externo | Latão com camada de PTFE |
| N° de material | 3663606000 |

## Dimensões

# Contra-mancal MP6, alumínio

3663606000

2026-06-17

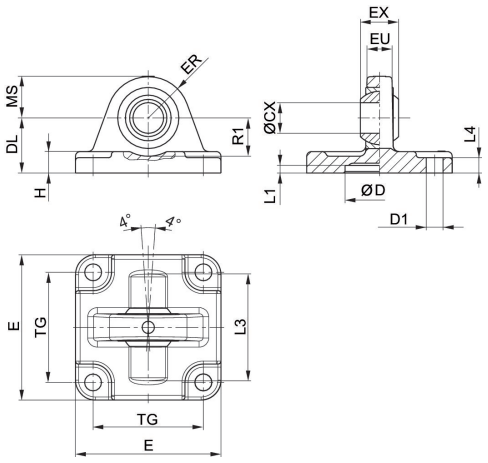


Lote de fornecimento: contra-mancal incl. parafusos de fixação

| Ø De pistão | N° de material | ØCX H7 | ØD H11 | ØD1 H13 | DL ±0,2 | E | EX –0,1 | ER | EU | H |
|---|---|---|---|---|---|---|---|---|---|---|
| 25 | 3663602000 | 10 | 18 | 5,5 | 20 | 40 | 9 | 14 | 8 | 6 |
| 32 | 3663603000 | 10 | 20 | 5.5 | 22 | 46 | 9 | 15 | 8 | 6 |
| 40 | 3663604000 | 12 | 30 | 6.6 | 28 | 55 | 12 | 17 | 9.5 | 8 |
| 50 | 3663605000 | 12 | 40 | 6,6 | 28 | 62 | 12 | 17 | 9.5 | 9 |
| 52,5 | 5220163442 | 10 | – | 7.5 | 29 | 45 | 14 | 15 | 10.5 | 8 |
| 63 | **3663606000** | 16 | 55 | 9 | 36 | 80 | 16 | 25 | 12,5 | 11 |
| 75 | 5220363442 | 12 | – | 10 | 26 | 65 | 16 | 18 | 12 | 10 |
| 80 | 3663608000 | 16 | 70 | 9 | 38 | 94 | 16 | 28 | 12,5 | 12 |
| 85, 95 | 5220463442 | 16 | – | 10 | 30 | 75 | 21 | 22 | 15 | 10 |
| 100 | 3663610000 | 20 | 90 | 11 | 43 | 114 | 20 | 35 | 16 | 15 |
| 115 | 5220563442 | 16 | – | 12 | 37.5 | 95 | 21 | 25 | 15 | 12 |

| Ø De pistão | L1 mín. | L3 | L4 | MS -0,5 | R1 mín. | TG |
|---|---|---|---|---|---|---|
| 25 | 3 | – | 3 | 14 | – | 26 |
| 32 | 0.5 | 42 | 6 | 15 | 16 | 32 |
| 40 | 0.5 | 48 | 8 | 17 | 16 | 32 |
| 50 | 0,5 | 55 | 9 | 17 | 18 | 46 |
| 52,5 | – | – | – | – | – | 33 |
| 63 | 0,5 | 70 | 11 | 25 | 21 | 59 |
| 75 | – | – | – | – | – | 49 |
| 80 | 0,5 | 80 | 12 | 28 | 21 | 73 |
| 85, 95 | – | – | – | – | – | 59 |
| 100 | 0,5 | 100 | 15 | 35 | 28 | 90 |
| 115 | – | – | – | – | – | 75 |