Controsupporto MP6, alluminio

3663606000

Controsupporo AVENTICS



Dati tecnici

Settore	Industria
Per serie	AB5
Tipo	Con cuscinetto sferico oscillante
Normalizzazione	ISO 6431
Diametro pistone	63 mm
Fornitura	Fornitura: controsupporto incl. viti di fissaggio
Peso	0.3 kg

Materiale

Materiale	Alluminio
Materiale viti	acciaio zincato
Materiale cuscinetto	Acciaio inox
Materiale cuscinetto anello interno	Acciaio inox
Materiale cuscinetto anello esterno	Ottone con strato in PTFE
Codice	3663606000

Dimensioni

Controsupporto MP6, alluminio

3663606000

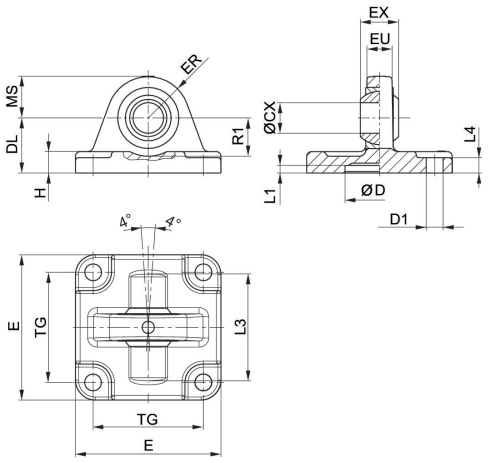

Fornitura: controsupporto incl. viti di fissaggio

Ø pistone	Codice	ØCX H7	ØD H11	ØD1 H13	DL ±0,2	E	EX –0,1	ER	EU	H
25	3663602000	10	18	5,5	20	40	9	14	8	6
32	3663603000	10	20	5.5	22	46	9	15	8	6
40	3663604000	12	30	6.6	28	55	12	17	9.5	8
50	3663605000	12	40	6,6	28	62	12	17	9.5	9
52,5	5220163442	10	–	7.5	29	45	14	15	10.5	8
63	**3663606000**	16	55	9	36	80	16	25	12,5	11
75	5220363442	12	–	10	26	65	16	18	12	10
80	3663608000	16	70	9	38	94	16	28	12,5	12
85, 95	5220463442	16	–	10	30	75	21	22	15	10
100	3663610000	20	90	11	43	114	20	35	16	15
115	5220563442	16	–	12	37.5	95	21	25	15	12

Ø pistone	L1 min.	L3	L4	MS -0,5	R1 min.	TG
25	3	–	3	14	–	26
32	0.5	42	6	15	16	32
40	0.5	48	8	17	16	32
50	0,5	55	9	17	18	46
52,5	–	–	–	–	–	33
63	0,5	70	11	25	21	59
75	–	–	–	–	–	49
80	0,5	80	12	28	21	73
85, 95	–	–	–	–	–	59
100	0,5	100	15	35	28	90
115	–	–	–	–	–	75