Tenon arrière MP6, aluminium

3663606000

Tenons arrière AVENTICS



Données techniques

Secteur	Industrie
Pour série	AB5
Type de construction	Avec tenon à rotule
Normalisation	ISO 6431
Diamètre de piston	63 mm
Fourniture	Fourniture : chape arrière y compris vis de fixation
Poids	0.3 kg

Matériau

Matériau	Aluminium
Matériau vis	acier galvanisé
Matériau palier	Acier inoxydable
Matériau palier bague intérieure	Acier inoxydable
Matériau palier bague extérieure	Laiton avec couche PTFE
Référence	3663606000

Dimensions

Tenon arrière MP6, aluminium

3663606000

2026-06-17

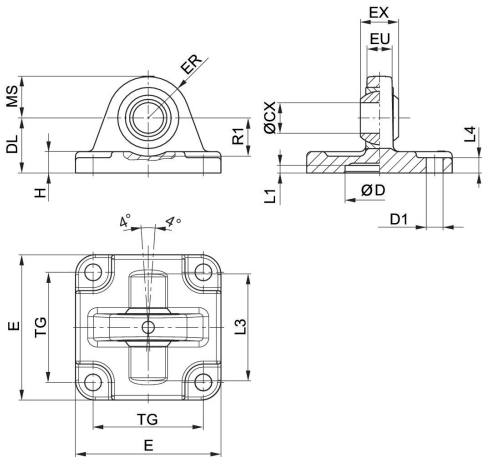

Fourniture : chape arrière y compris vis de fixation

Ø du piston	Référence	ØCX H7	ØD H11	ØD1 H13	DL ±0,2	E	EX –0,1	ER	EU	H
25	3663602000	10	18	5,5	20	40	9	14	8	6
32	3663603000	10	20	5.5	22	46	9	15	8	6
40	3663604000	12	30	6.6	28	55	12	17	9.5	8
50	3663605000	12	40	6,6	28	62	12	17	9.5	9
52,5	5220163442	10	–	7.5	29	45	14	15	10.5	8
63	**3663606000**	16	55	9	36	80	16	25	12,5	11
75	5220363442	12	–	10	26	65	16	18	12	10
80	3663608000	16	70	9	38	94	16	28	12,5	12
85, 95	5220463442	16	–	10	30	75	21	22	15	10
100	3663610000	20	90	11	43	114	20	35	16	15
115	5220563442	16	–	12	37.5	95	21	25	15	12

Ø du piston	L1 min.	L3	L4	MS -0,5	R1 min.	TG
25	3	–	3	14	–	26
32	0.5	42	6	15	16	32
40	0.5	48	8	17	16	32
50	0,5	55	9	17	18	46
52,5	–	–	–	–	–	33
63	0,5	70	11	25	21	59
75	–	–	–	–	–	49
80	0,5	80	12	28	21	73
85, 95	–	–	–	–	–	59
100	0,5	100	15	35	28	90
115	–	–	–	–	–	75