Soporte MP6, Serie CM1

3663603000

Soporte

2023-10-25

Tenón trasero AVENTICS



Datos técnicos

Sector	Industria
Versión	Con cojinete de articulación esférico
Normalización	ISO 6431
Diámetro de émbolo	32 mm
Cojinete de articulación-Ø	10 mm
Peso	0.1 kg

Material

Material carcasa	Aluminio
Material de los tornillos	acero galvanizado
Material cojinete	Acero inoxidable
Material del cojinete del anillo interior	Acero inoxidable
Material del cojinete del anillo exterior	Latón con capa de PTFE
N° de material	3663603000

Soporte MP6, Serie CM1

3663603000

Soporte

2023-10-25

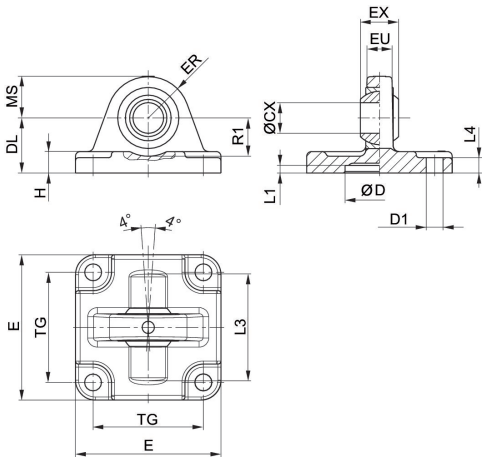

Volumen de suministro: soporte, tornillos de fijación incl.

Ø del émbolo	N° de material	ØCX H7	ØD H11	ØD1 H13	DL ±0,2	E	EX –0,1	ER	EU
25	3663602000	10	18	5,5	20	40	9	14	8
32	3663603000	10	20	5.5	22	46	9	15	8
40	3663604000	12	30	6.6	28	55	12	17	9.5
52,5	3663605000	12	40	6,6	28	62	12	17	9.5
63	5220163442	10	–	7.5	29	45	14	15	10.5
75	3663606000	16	55	9	36	80	16	25	12,5
80	5220363442	12	–	10	26	65	16	18	12
80	3663608000	16	70	9	38	94	16	28	12,5
85, 95	5220463442	16	–	10	30	75	21	22	15
100	3663610000	20	90	11	43	114	20	35	16
115	5220563442	16	–	12	37.5	95	21	25	15

Ø del émbolo	H	L1 mín.	L3	L4	MS -0,5	R1 mín.	TG
25	6	3	–	3	14	–	26
32	6	0.5	42	6	15	16	32
40	8	0.5	48	8	17	16	32
52,5	9	0,5	55	9	17	18	46
63	8	–	–	–	–	–	33
75	11	0,5	70	11	25	21	59
80	10	–	–	–	–	–	49
80	12	0,5	80	12	28	21	73
85, 95	10	–	–	–	–	–	59
100	15	0,5	100	15	35	28	90
115	12	–	–	–	–	–	75