# Tenon arrière MP9

**3663208000**

## Tenons arrière AVENTICS



## Données techniques

| | |
|---|---|
| Secteur | Industrie |
| Version | Avec bague caoutchouc |
| Diamètre de piston | 80 mm |
| Poids | 0.619 kg |

## Matériau

| | |
|---|---|
| Matériau | Aluminium |
| Surface | battu |
| Matériau palier | Bronze |
| Référence | 3663208000 |

# Tenon arrière MP9

3663208000

## Dimensions

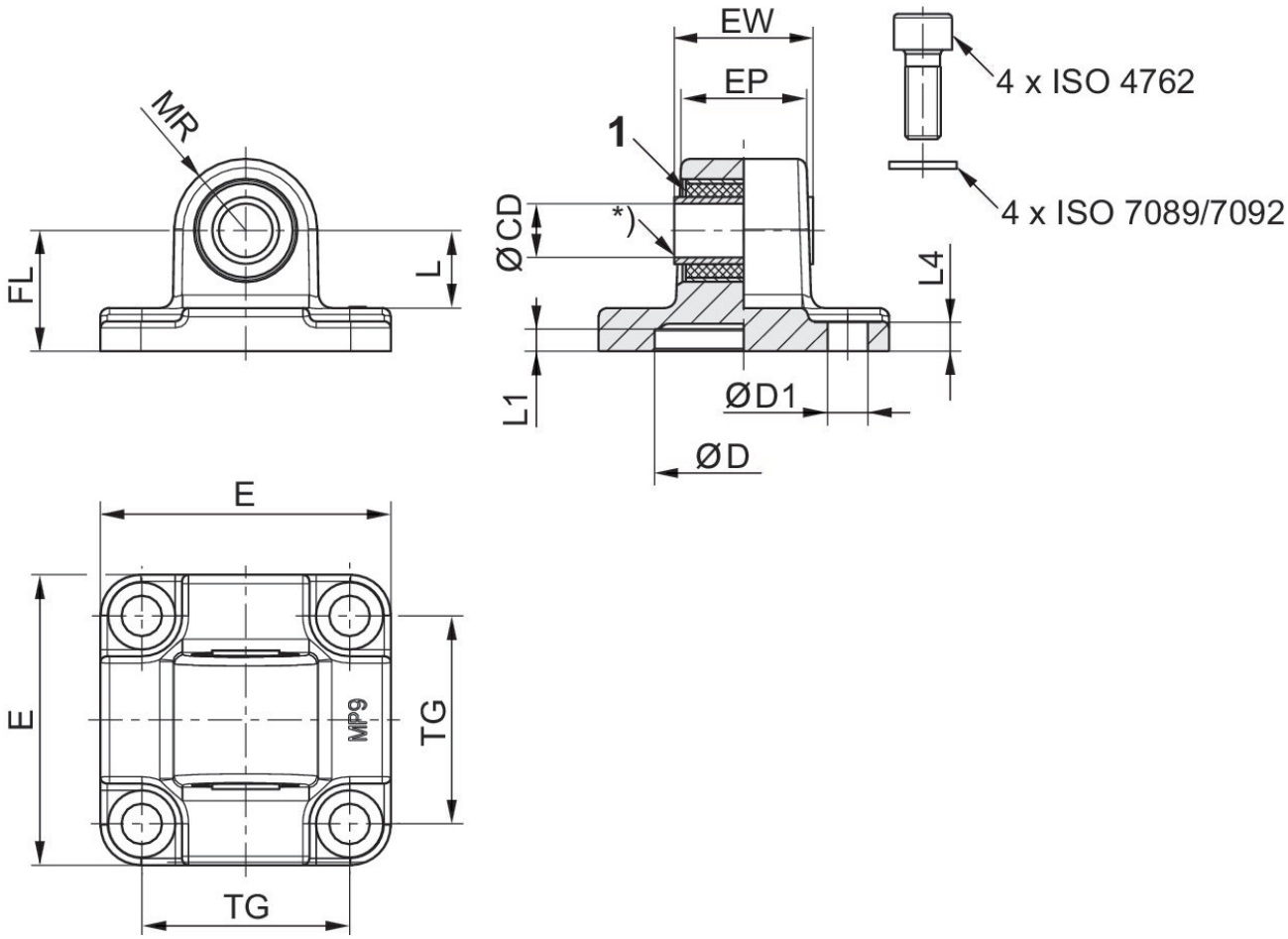


1) Bague caoutchouc

| Ø du piston | Référence | CD H11 | CD H9 | E | EW | EP | TG | FL ±0,2 | L 1) | MR |
|---|---|---|---|---|---|---|---|---|---|---|
| 32 | 3683203000 | 10 | - | 46 | 25.5 | 18,9 | 32.5 | 22 | 13.8 | 12.5 |
| 50 | 3683205000 | - | 12 | 65 | 31 | 28 | 46.5 | 27 | 17.3 | 16 |
| 50 | 3663205000 | | 12 | 65 | 31 | 28 | 46 | 27 | 17.3 | 18 |
| 80 | 3663208000 | | 16 | 94.5 | 49.5 | 43 | 73 | 36 | 21.8 | 22 |
| 80 | 3683208000 | - | 16 | 94.5 | 49.5 | 43 | 72 | 36 | 21.8 | 22 |
| 125 | R412015973 | - | 25 | 138 | 69.5 | 60 | 110 | 50 | 33.8 | 34 |

| Ø du piston | L1 | L4 | D H11 | D1 H13 |
|---|---|---|---|---|
| 32 | 5 | 5.5 | 30 | 6.6 |
| 50 | 5 | 6.5 | 40 | 9 |
| 50 | 5 | 6.5 | 40 | 6.6 |
| 80 | 5 | 6.5 | 45 | 8.5 |
| 80 | 5 | 10 | 45 | 11 |
| 125 | 7.5 | 10 | 60 | 13.5 |