Soporte MP9

3663205000

Tenón trasero AVENTICS



Datos técnicos

Sector	Industria
Versión	Con casquillo de goma
Diámetro de émbolo	50 mm
Peso	0.203 kg

Material

Material	Aluminio
Superficie	forjado
Material cojinete	Bronce
N° de material	3663205000

Soporte MP9

3663205000

Dimensiones

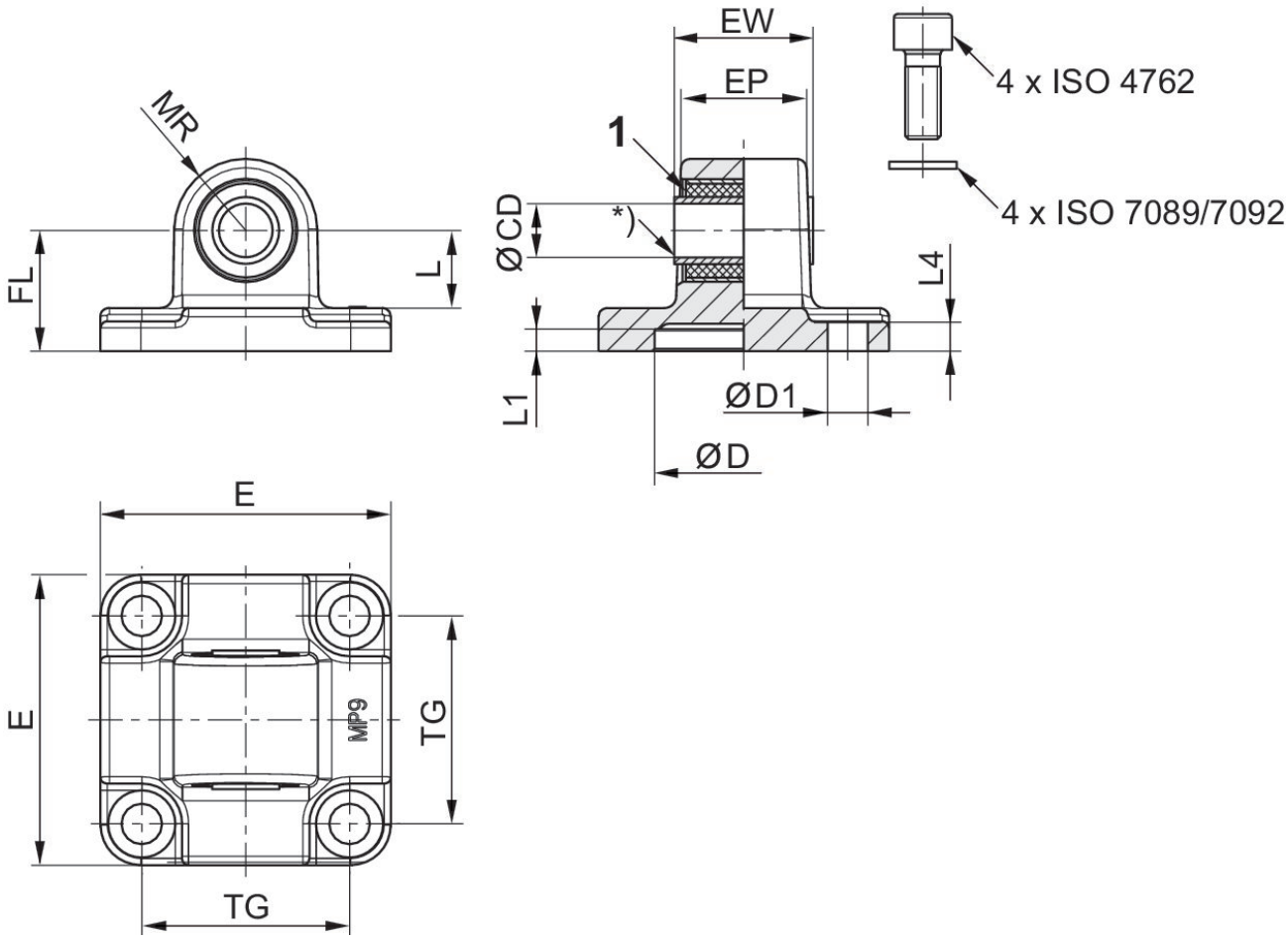

1) Casquillo de goma

Ø del émbolo	N° de material	CD H11	CD H9	E	EW	EP	TG	FL ±0,2	L 1)	MR
32	3683203000	10	-	46	25.5	18,9	32.5	22	13.8	12.5
50	3683205000	-	12	65	31	28	46.5	27	17.3	16
50	**3663205000**		12	65	31	28	46	27	17.3	18
80	3663208000		16	94.5	49.5	43	73	36	21.8	22
80	3683208000	-	16	94.5	49.5	43	72	36	21.8	22
125	R412015973	-	25	138	69.5	60	110	50	33.8	34

Ø del émbolo	L1	L4	D H11	D1 H13
32	5	5.5	30	6.6
50	5	6.5	40	9
50	5	6.5	40	6.6
80	5	6.5	45	8.5
80	5	10	45	11
125	7.5	10	60	13.5