Controsupporto MP9

3663205000

Controsupporo AVENTICS



Dati tecnici

Settore	Industria
Versione	Con boccola in gomma
Diametro pistone	50 mm
Peso	0.203 kg

Materiale

Materiale	Alluminio
Superficie	fucinato
Materiale cuscinetto	Bronzo
Codice	3663205000

Controsupporto MP9

3663205000

Dimensioni

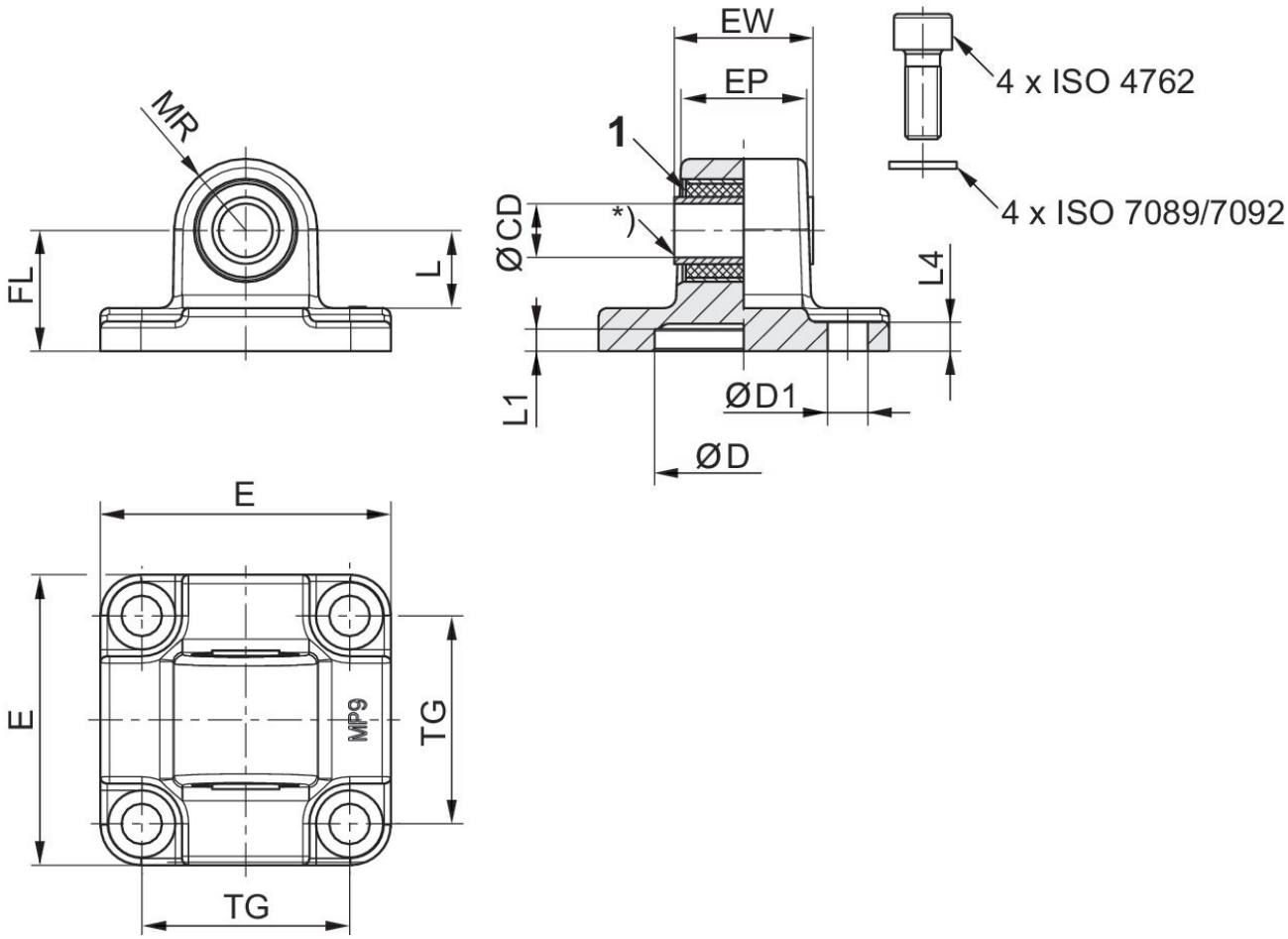

1) Boccola di gomma

Ø pistone	Codice	CD H11	CD H9	E	EW	EP	TG	FL ±0,2	L 1)	MR
32	3683203000	10	-	46	25.5	18,9	32.5	22	13.8	12.5
50	3683205000	-	12	65	31	28	46.5	27	17.3	16
50	**3663205000**		12	65	31	28	46	27	17.3	18
80	3663208000		16	94.5	49.5	43	73	36	21.8	22
80	3683208000	-	16	94.5	49.5	43	72	36	21.8	22
125	R412015973	-	25	138	69.5	60	110	50	33.8	34

Ø pistone	L1	L4	D H11	D1 H13
32	5	5.5	30	6.6
50	5	6.5	40	9
50	5	6.5	40	6.6
80	5	6.5	45	8.5
80	5	10	45	11
125	7.5	10	60	13.5