Cabeçote articulado AP6, série CM2

3660912000

AVENTICS Ponteiras rotulares

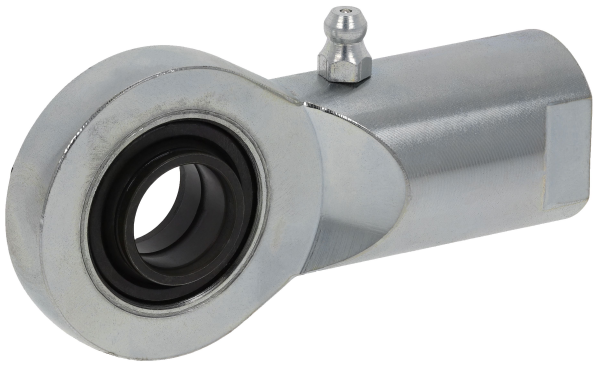

Dados técnicos

Setor	Indústria
Para montagem na série	102
Modelo	modelo estreito Bocal de lubrificação
Tamanho da rosca	M24x2
Mancal articulado-Ø	25 mm
Peso	0.79 kg

Material

Material de caixa	Aço, cromado
Superfície Caixa	zincado
N° de material	3660912000

Cabeçote articulado AP6, série CM2

3660912000

2024-04-29

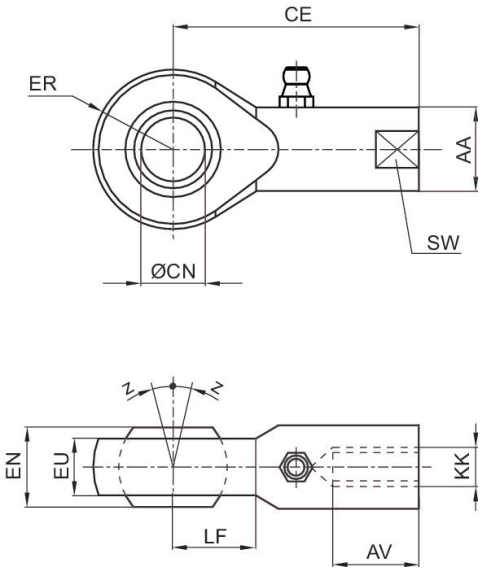

KK	N° de material	AA	AV min.	CE	Ø CN H7	EN –0,1	ER	EU max.	LF
M16x1.5	3660905000	29	24	67	16	16	23	11	20
M20x1.5	3660908000	34	30	77	20	20	26,5	13	23
M24x2	3660912000	42	36	94	25	25	32	17	27
M36x2	3660916000	58	56	125	35	35	42	21	37

KK	SW	Z [°] max.
M16x1.5	24	8
M20x1.5	30	8
M24x2	36	8
M36x2	50	6