Testa snodata AP6, serie CM2

3660912000

Estremità stelo a occhiello sferico
AVENTICS

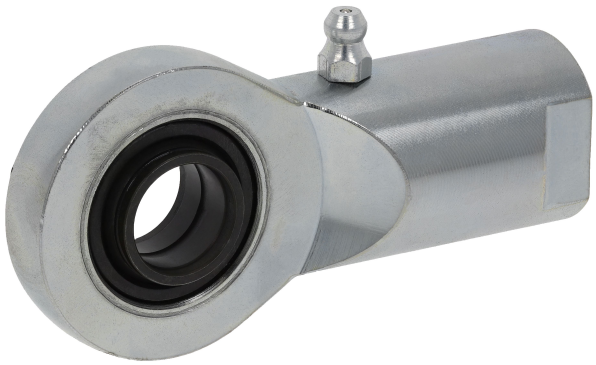

Dati tecnici

Settore	Industria
Per serie	con flangia esecuzione sottile Nipplo di lubrificazione
Grandezza filettatura	M24x2
Ø cuscinetto oscillante	25 mm
Peso	0.79 kg

Materiale

Materiale corpo	Acciaio, cromato
Superficie Corpo	zincato
Codice	3660912000

Testa snodata AP6, serie CM2

3660912000

2024-04-25

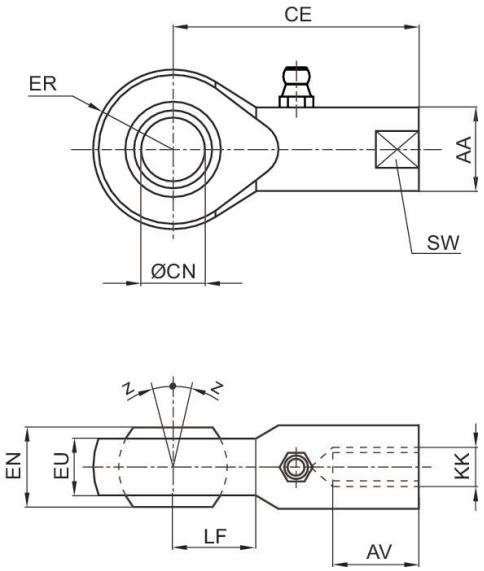

KK	Codice	AA	AV min.	CE	Ø CN H7	EN –0,1	ER	EU max.	LF
M16x1.5	3660905000	29	24	67	16	16	23	11	20
M20x1.5	3660908000	34	30	77	20	20	26,5	13	23
M24x2	3660912000	42	36	94	25	25	32	17	27
M36x2	3660916000	58	56	125	35	35	42	21	37

KK	SW	Z [°] max.
M16x1.5	24	8
M20x1.5	30	8
M24x2	36	8
M36x2	50	6