Cabeça da forquilha AP2, Série CM2

3590508000

AVENTICS Manilhas de haste

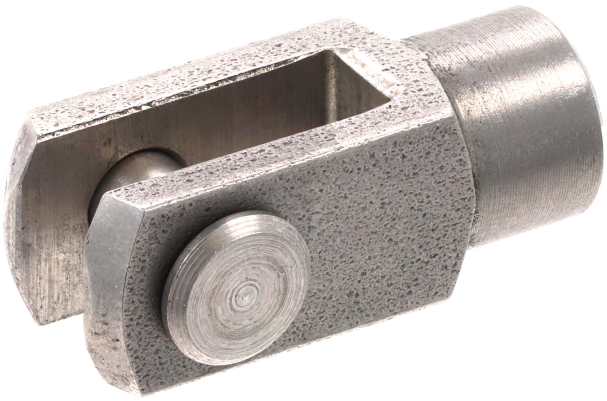

Dados técnicos

Setor	Indústria
Para a série	com anel de proteção para montagem em cilindros CCL-IS/IC, CCI, SSI, CSL-RD, ICM, ICS-D2, 167
Para a série	CCL-IS ICS-D2 167
Tamanho da rosca	M20x1,5
Peso	0.7 kg

Material

Material de caixa	Aço inoxidável
N° de material	3590508000

Cabeça da forquilha AP2, Série CM2

3590508000

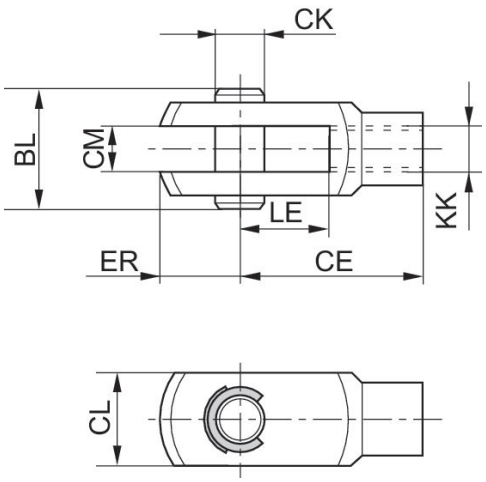

KK	N° de material	CE	CK e8	CL	CM B12	ER	BL	LE
M4	3330510000	16	4	10	5	6	15	8
M6	3330516000	24	6	12	6	7	17	12
M8	3330520000	32	8	16	8	10	22	16
M10x1,25	3590502000	40	10	20	10	12	26	20
M12x1,25	3590504000	48	12	24	12	14	31	24
M16x1,5	3590505000	64	16	32	16	19	39	32
M20x1,5	3590508000	80	20	40	20	20	49	40