Manômetros, Série PG1-STD

3530200140

Série PG1 Manômetros

Com a AVENTICS série PG1, você pode visualizar e confiar em um display de pressão de ar claro para cada um de seus circuitos pneumáticos. Além dos parâmetros para controlar a qualidade do ar, fornecer pressão suficiente é a base para a operação de um sistema confiável na automação da máquina. A Emerson oferece manômetros mecânicos que podem ser integrados em máquinas para diversas aplicações e sistemas de preparação de ar. As especificações das versões individuais da série universal PG1 oferecem uma seleção de opções, como aparência, material ou o tipo de montagem necessário.

- Indicadores de pressão claramente visíveis em diferentes tamanhos e versões
- Medidores disponíveis com ou sem visor de área de trabalho ajustável
- Medidores especiais disponíveis, como medidores com enchimento de glicerina ou caixa em aço inoxidável





Dados técnicos

Setor	Indústria
Modelo de manômetro	manômetro de Bourdon conexão atrás
Normatização	EN 837-1
Classe de qualidade	2,5
Conexão de ar comprimido	R 1/8
Diâmetro nominal	40 mm
Valor da escala	0.5
Área de aplicação mín.	0 bar
Área de aplicação máx.	12 bar
Faixa de visualização min.	0 bar
Faixa de visualização max.	16 bar
Pressão de operação mín.	0 bar
Pressão de operação máx	16 bar
Temperatura ambiente mín.	-20 °C
Temperatura ambiente máx.	60 °C
Fluido	Ar comprimido
Cor fundo	Branco
Unidade Escala principal (externa)	bar
Cor escala principal (externa)	Preto

Unidade sub-escala (interna)	psi
Cor sub-escala (interna)	vermelho
Cor mostrador	Preto

Material

Material de caixa	Plástico acrilonitrila-butadieno-estirol
Material ocular	Poliestireno
Material rosca	Latão
	3530200140

Informações técnicas

Encomendar a vedação axial separadamente

Dimensões

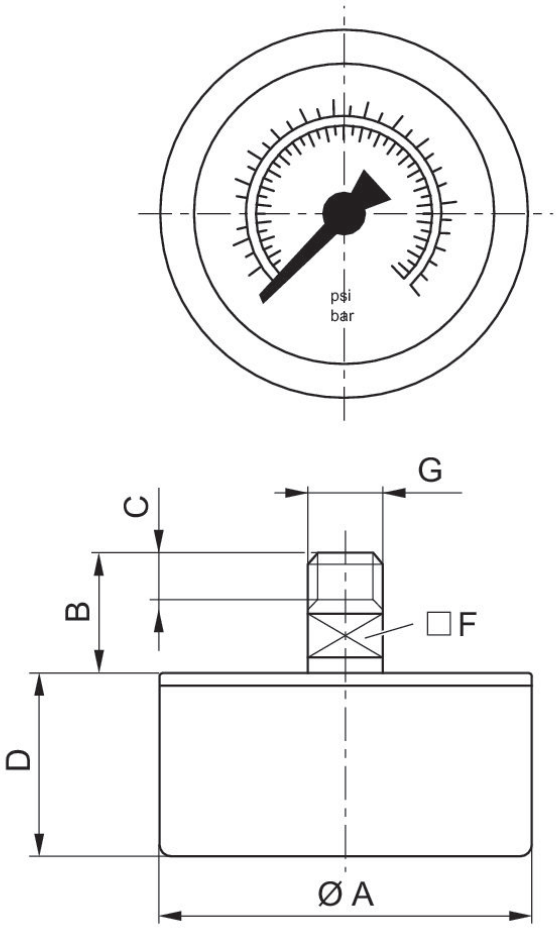

Dimensões em mm

N° de material	Conexão de ar com-primido	Diâmetro nominal	Ø A	B	C	D	F
3530200140	R 1/8	40 mm	40	19	10	26	14
3530190140	R 1/8	50 mm	50	19	10	27	14