Forcella AP2, Serie CM2

3330520000

Forcelle con perno AVENTICS

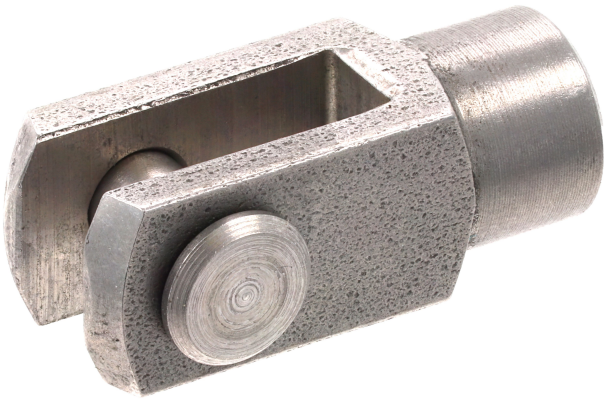

Dati tecnici

Settore	Industria
Per serie	con anello di fissaggio per montaggio a cilindri CCL-IS/IC, CCI, SSI, CSL-RD, ICM, ICS-D2, 167
Per serie	CCL-IC CSL-RD CCI ICM
Grandezza filettatura	M8
Peso	0.05 kg

Materiale

Materiale corpo	Acciaio inox
Codice	3330520000

Forcella AP2, Serie CM2

3330520000

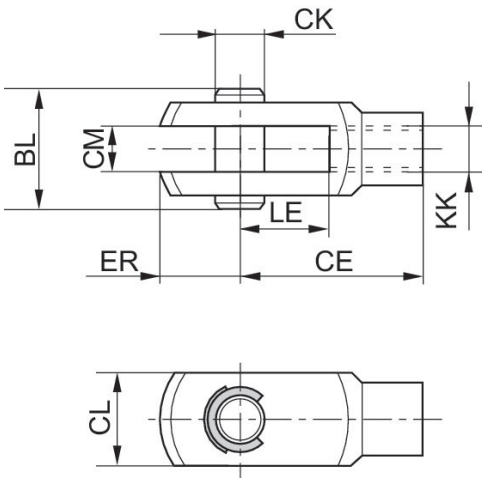

KK	Codice	CE	CK e8	CL	CM B12	ER	BL	LE
M4	3330510000	16	4	10	5	6	15	8
M6	3330516000	24	6	12	6	7	17	12
M8	3330520000	32	8	16	8	10	22	16
M10x1,25	3590502000	40	10	20	10	12	26	20
M12x1,25	3590504000	48	12	24	12	14	31	24
M16x1,5	3590505000	64	16	32	16	19	39	32
M20x1,5	3590508000	80	20	40	20	20	49	40