Chape de tige AP2, Série CM2

3330520000

Chapes de tige AVENTICS

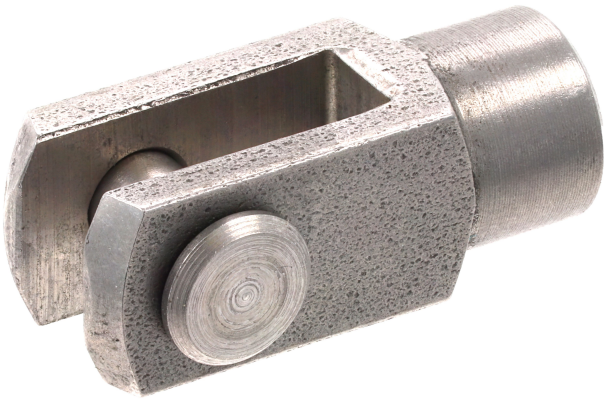

Données techniques

Secteur	Industrie
Pour série	avec bague de sécurité Pour montage sur vérins CCL-IS/IC, CCI, SSI, CSL-RD, ICM, ICS-D2, 167
Pour série	CCL-IC CSL-RD CCI ICM
Taille du filetage	M8
Poids	0.05 kg

Matériau

Matériau boîtiers	Acier inoxydable
Référence	3330520000

Chape de tige AP2, Série CM2

3330520000

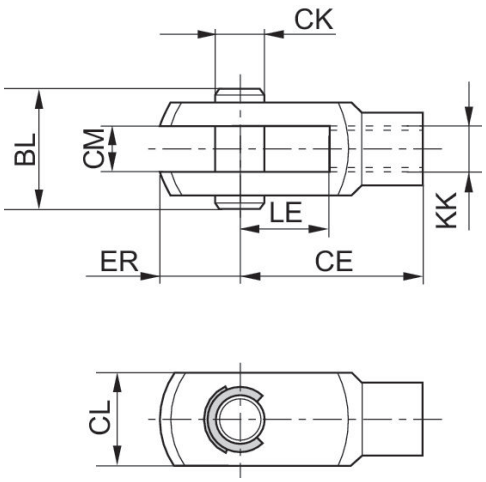

KK	Référence	CE	CK e8	CL	CM B12	ER	BL	LE
M4	3330510000	16	4	10	5	6	15	8
M6	3330516000	24	6	12	6	7	17	12
M8	3330520000	32	8	16	8	10	22	16
M10x1,25	3590502000	40	10	20	10	12	26	20
M12x1,25	3590504000	48	12	24	12	14	31	24
M16x1,5	3590505000	64	16	32	16	19	39	32
M20x1,5	3590508000	80	20	40	20	20	49	40