Horquilla con circlip, Serie AP2, Acero inoxidable

3330510000

Horquillas de vástago AVENTICS

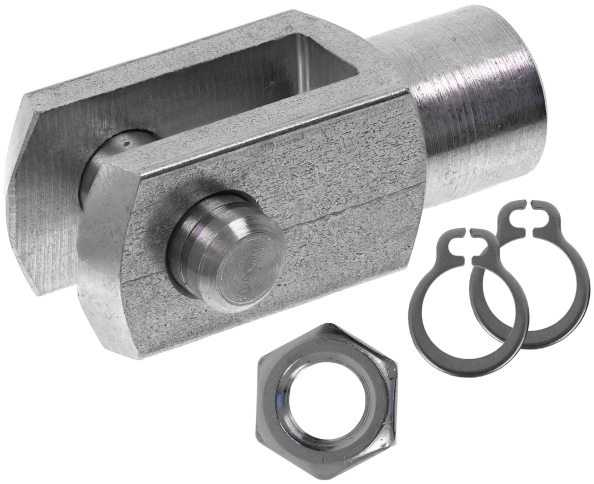

Datos técnicos

Sector	Industria
para el montaje en la serie	CCL-IC/-IS CCI CSL-RD ICM ICS-D2 SSI 167
Tipo	con circlip
Tamaño de rosca	M4
Peso	0.007 kg

Material

Material carcasa	Acero inoxidable
N° de material	3330510000

Dimensiones

Horquilla con circlip, Serie AP2, Acero inoxidable

3330510000

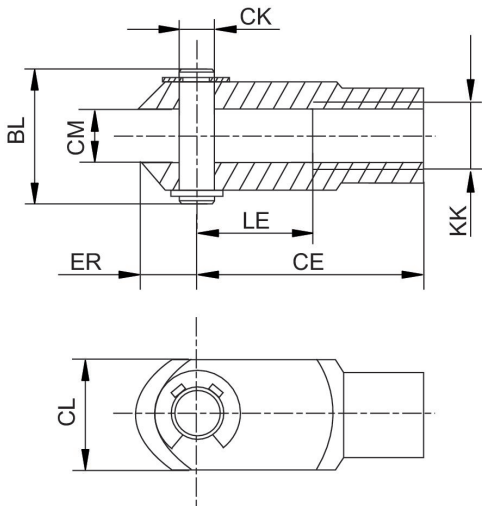

N° de material	CE	ØCK	CL	CM B12	ER	BL	KK	LE
3330510000	16	4 *	8	4	5	11	M4	8
3330516000	24	6 *	12	6	7	17	M6	12
3330520000	32	8 **	16	8	10	24	M8	16
3590502000	40	10 **	20	10	12	27	M10x1,25	20
3590504000	48	12 **	24	12	14	33	M12x1,25	24
3590505000	64	16 **	32	16	19	43	M16x1,5	32
3590508000	80	20 **	40	20	25	53	M20x1,5	40

* ØCK h11
** ØCK e8