# Cabeçote basculante com anel de retenção, Série AP2, Aço inoxidável

**3330510000**



**AVENTICS Manilhas de haste**

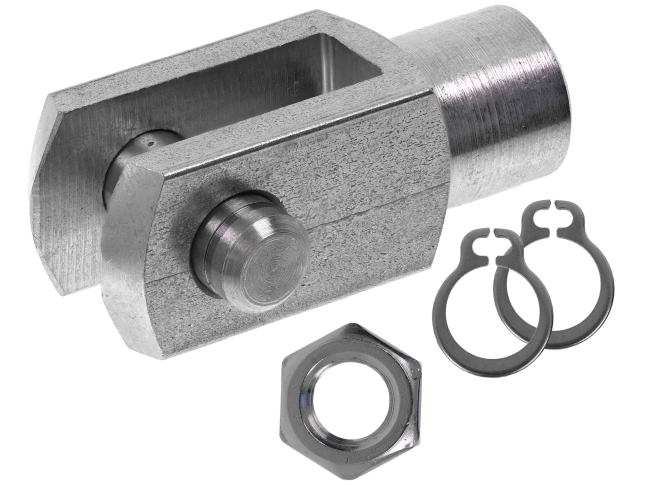

## Dados técnicos

| | |
|---|---|
| Setor | Indústria |
| Para montagem na série | CCL-IC/-IS<br>CCI<br>CSL-RD<br>ICM<br>ICS-D2<br>SSI<br>167 |
| Modelo | com um anel de proteção |
| Tamanho da rosca | M4 |
| Peso | 0.007 kg |

## Material

| | |
|---|---|
| Material de caixa | Aço inoxidável |
| N° de material | 3330510000 |

## Dimensões

# Cabeçote basculante com anel de retenção, Série AP2, Aço inoxidável

3330510000



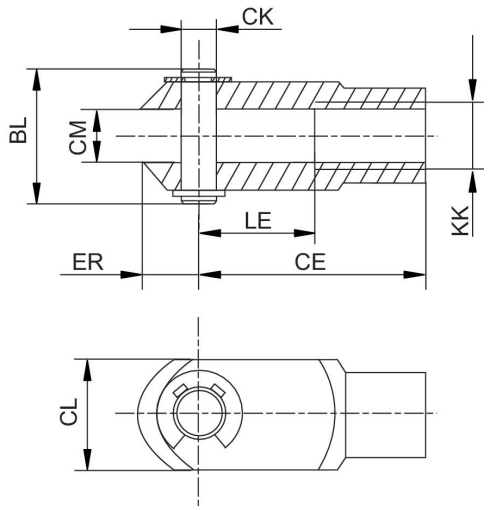


| N° de material | CE | ØCK | CL | CM B12 | ER | BL | KK | LE |
|---|---|---|---|---|---|---|---|---|
| **3330510000** | 16 | 4 * | 8 | 4 | 5 | 11 | M4 | 8 |
| 3330516000 | 24 | 6 * | 12 | 6 | 7 | 17 | M6 | 12 |
| 3330520000 | 32 | 8 ** | 16 | 8 | 10 | 24 | M8 | 16 |
| 3590502000 | 40 | 10 ** | 20 | 10 | 12 | 27 | M10x1,25 | 20 |
| 3590504000 | 48 | 12 ** | 24 | 12 | 14 | 33 | M12x1,25 | 24 |
| 3590505000 | 64 | 16 ** | 32 | 16 | 19 | 43 | M16x1,5 | 32 |
| 3590508000 | 80 | 20 ** | 40 | 20 | 25 | 53 | M20x1,5 | 40 |

* ØCK h11
** ØCK e8