Forcella con anello di fissaggio, Serie AP2, Acciaio inox

3330510000

Forcelle con perno AVENTICS



Dati tecnici

Settore	Industria
per montaggio sulla serie	CCL-IC/-IS CCI CSL-RD ICM ICS-D2 SSI 167
Tipo	con un anello di fissaggio
Grandezza filettatura	M4
Peso	0.007 kg

Materiale

Materiale corpo	Acciaio inox
Codice	3330510000

Dimensioni

Forcella con anello di fissaggio, Serie AP2, Acciaio inox

3330510000

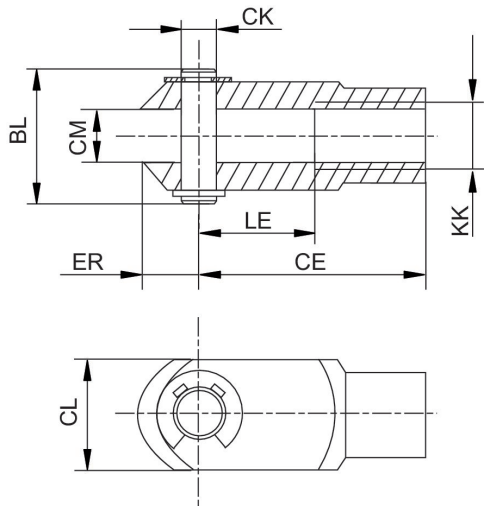

Codice	CE	ØCK	CL	CM B12	ER	BL	KK	LE
3330510000	16	4 *	8	4	5	11	M4	8
3330516000	24	6 *	12	6	7	17	M6	12
3330520000	32	8 **	16	8	10	24	M8	16
3590502000	40	10 **	20	10	12	27	M10x1,25	20
3590504000	48	12 **	24	12	14	33	M12x1,25	24
3590505000	64	16 **	32	16	19	43	M16x1,5	32
3590508000	80	20 **	40	20	25	53	M20x1,5	40

* ØCK h11
** ØCK e8