Chape de tige avec bague de sécurité, Série AP2, Acier inoxydable

3330510000

Chapes de tige AVENTICS



Données techniques

Secteur	Industrie
Pour montage sur série	CCL-IC/-IS CCI CSL-RD ICM ICS-D2 SSI 167
Type de construction	avec une bague de sécurité
Taille du filetage	M4
Poids	0.007 kg

Matériau

Matériau boîtiers	Acier inoxydable
Référence	3330510000

Dimensions

Chape de tige avec bague de sécurité, Série AP2, Acier inoxydable

3330510000

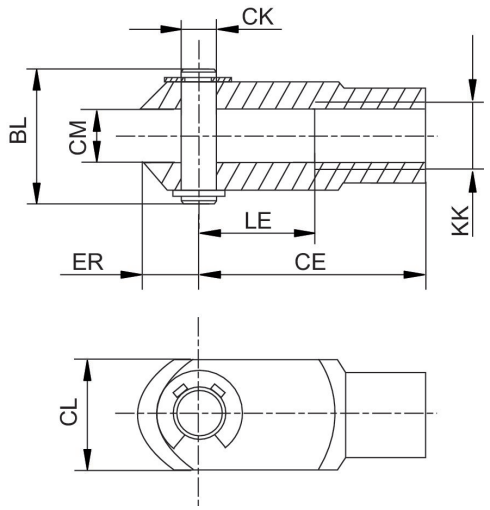

Référence	CE	ØCK	CL	CM B12	ER	BL	KK	LE
3330510000	16	4 *	8	4	5	11	M4	8
3330516000	24	6 *	12	6	7	17	M6	12
3330520000	32	8 **	16	8	10	24	M8	16
3590502000	40	10 **	20	10	12	27	M10x1,25	20
3590504000	48	12 **	24	12	14	33	M12x1,25	24
3590505000	64	16 **	32	16	19	43	M16x1,5	32
3590508000	80	20 **	40	20	25	53	M20x1,5	40

* ØCK h11
** ØCK e8