Fissaggio a forcella AB3, Serie CM1

3323420000

Montaggi a forcella AVENTICS



Dati tecnici

Settore	Industria
Versione	Foro oblungo
Diametro pistone	20 mm 25 mm
Fornitura	Fissaggio a forcella incl. perno, rosetta di sicurezza

Materiale

Materiale	Acciaio inox
Codice	3323420000

Dimensioni

Fissaggio a forcella AB3, Serie CM1

3323420000

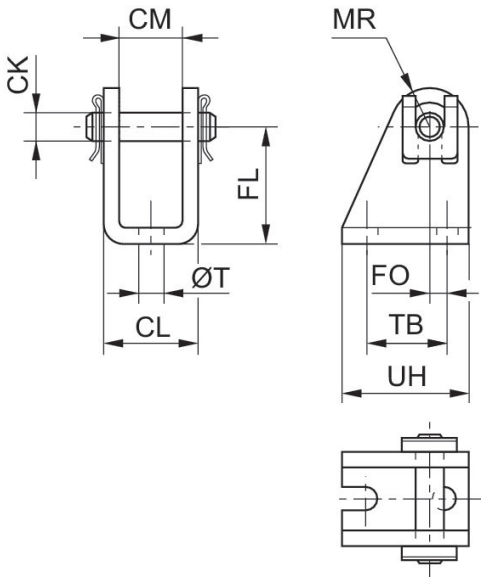

Ø pistone	Codice	CM	Ø CK	CL	FL	FO	MR	Ø T	TB	UH
20, 25	3323420000	16	8	24	30	4,0	10	6.6	22	32
32	3323432000	26	10	36	32	6,0	12	6.6	24	36