Gabelbefestigung AB3, Serie CM1

3323416000

AVENTICS Gabelbefestigungen



Technische Daten

Branche	Industrie
Version	Langloch
geeigneter Kolbendurchmesser	12 mm 16 mm
Lieferumfang	Gabelbefestigung inkl. Bolzen, Sicherungsscheibe

Werkstoff

Werkstoff	Nichtrostender Stahl
Materialnummer	3323416000

Abmessungen

Gabelbefestigung AB3, Serie CM1

3323416000

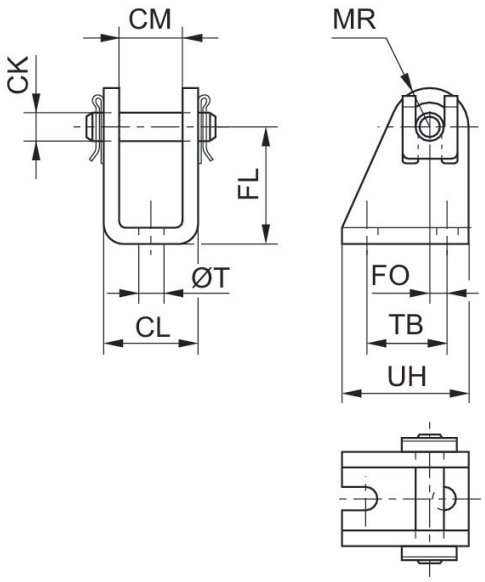

Kolben-Ø	Material-nummer	CM	Ø CK	CL	FL	FO	MR	Ø T	TB	UH
20, 25	3323420000	16	8	24	30	4,0	10	6.6	22	32
32	3323432000	26	10	36	32	6,0	12	6.6	24	36