Fijación de sensor

3224180000

2023-11-02

Fijaciones de detector AVENTICS

Las fijaciones de detectores AVENTICS están diseñados especialmente para montar los detectores AVENTICS en varios cilindros.Montaje de sensores en distintas series de cilindros



Datos técnicos

Sector	Industria
Temperatura ambiente mín.	5 °C
Temperatura ambiente máx.	60 °C
Cilindro-Ø mín.	2.5 mm
Cilindro-Ø máx.	10 mm
Volumen de suministro	1 Unidades
Peso	0.01 kg

Material

Material carcasa	Aluminio
Superficie Carcasa	anodizado
N° de material	3224180000

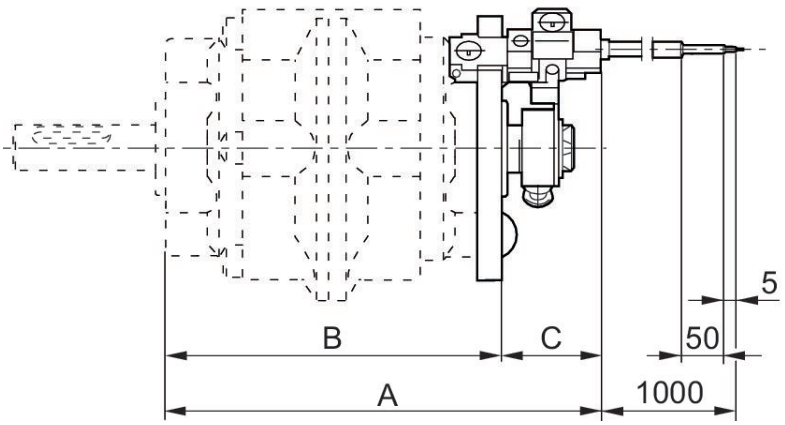

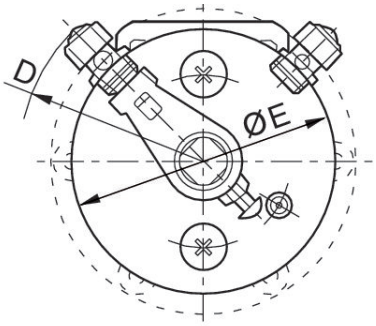

Fijación de sensor

3224180000

2023-11-02

N° de material	Ø cilindro	Para serie	A	B	C	D	E
3224160000	2.5 - 10 mm	RAK - 6S, RAK - 6D	115	87.2	25.5	R47	69
3224170000	2.5 - 10 mm	RAK - 7S, RAK - 7D	131.7	104.2	27.5	R61	97
3224180000	2.5 - 10 mm	RAK - 8S, RAK - 8D	161.2	126.2	35	R69	113