Fixação de sensor

3224180000

2023-11-02

AVENTICS Fixações de sensor

As fixações de sensores AVENTICS foram especialmente criadas para montar sensores AVENTICS em vários cilindros.Montagem de sensores em diferentes séries de cilindro



Dados técnicos

Setor	Indústria
Temperatura ambiente mín.	5 °C
Temperatura ambiente máx.	60 °C
Cilindro-Ø mín.	2.5 mm
Cilindro-Ø máx.	10 mm
Lote de fornecimento	1 Peça
Peso	0.01 kg

Material

Material de caixa	Alumínio
Superfície Caixa	anodizado
N° de material	3224180000

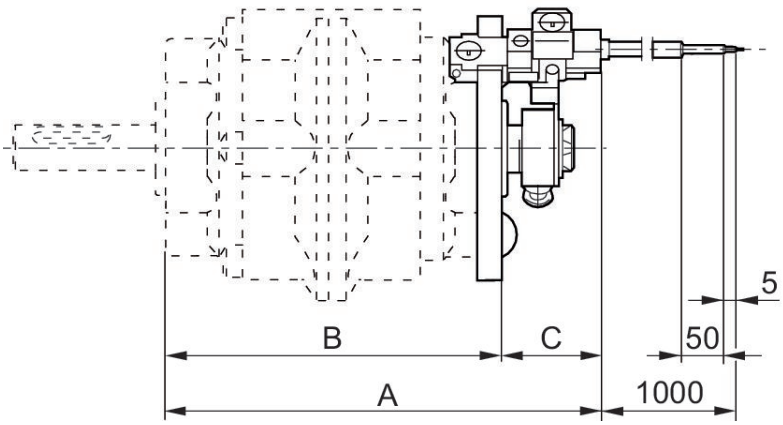

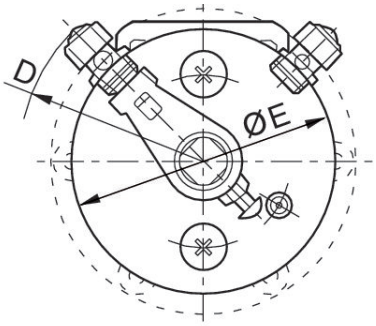

Fixação de sensor

3224180000

2023-11-02

N° de material	Ø cilindro	Para a série	A	B	C	D	E
3224160000	2.5 - 10 mm	RAK - 6S, RAK - 6D	115	87.2	25.5	R47	69
3224170000	2.5 - 10 mm	RAK - 7S, RAK - 7D	131.7	104.2	27.5	R61	97
3224180000	2.5 - 10 mm	RAK - 8S, RAK - 8D	161.2	126.2	35	R69	113