Fissaggio sensore

3224180000

2023-11-02

Fissaggi sensori AVENTICS

Fissaggi sensori AVENTICS sono progettati specificatamente per il montaggio di sensori AVENTICS su diversi cilindri.Montaggio di sensori su diverse serie di cilindri



Dati tecnici

Settore	Industria
Temperatura ambiente min.	5 °C
Temperatura ambiente max.	60 °C
Cilindro-Ø min.	2.5 mm
Cilindro-Ø max.	10 mm
Fornitura	1 Pezzo
Peso	0.01 kg

Materiale

Materiale corpo	Alluminio
Superficie Corpo	anodizzato
Codice	3224180000

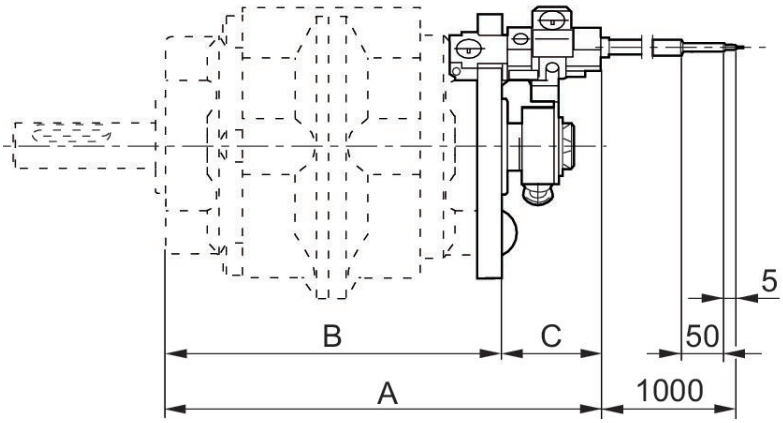

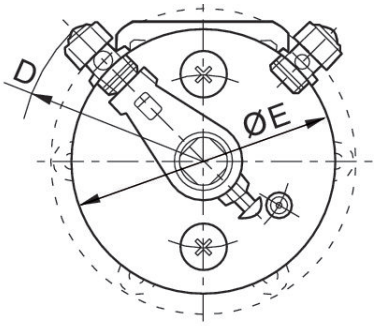

Fissaggio sensore

3224180000

2023-11-02

Codice	Ø cilindro	Per serie	A	B	C	D	E
3224160000	2.5 - 10 mm	RAK - 6S, RAK - 6D	115	87.2	25.5	R47	69
3224170000	2.5 - 10 mm	RAK - 7S, RAK - 7D	131.7	104.2	27.5	R61	97
3224180000	2.5 - 10 mm	RAK - 8S, RAK - 8D	161.2	126.2	35	R69	113