Fixation de capteur

3224170000

2023-11-02

Fixations de capteurs AVENTICS

Les fixations des capteurs AVENTICS sont spécialement conçues pour monter les capteurs AVENTICS sur divers vérins.Montage de capteurs sur différentes séries de vérins



Données techniques

Secteur	Industrie
Température ambiante min.	5 °C
Température ambiante max.	60 °C
Ø vérin mini	2.5 mm
Ø vérin, maxi.	10 mm
Fourniture	1 Pcs.
Poids	0.01 kg

Matériau

Matériau boîtiers	Aluminium
Surface Boîtier	anodisé
Référence	3224170000

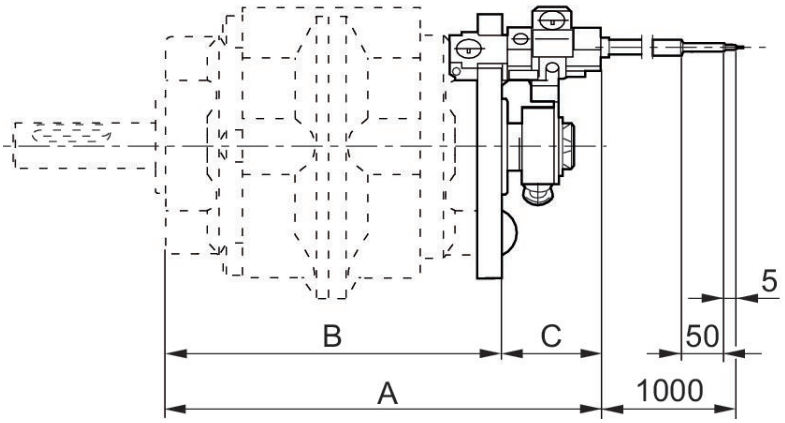

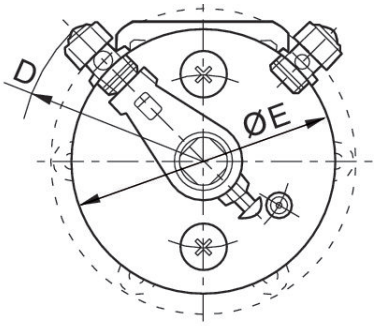

Fixation de capteur

3224170000

2023-11-02

Référence	Ø vérin	Pour série	A	B	C	D	E
3224160000	2.5 - 10 mm	RAK - 6S, RAK - 6D	115	87.2	25.5	R47	69
3224170000	2.5 - 10 mm	RAK - 7S, RAK - 7D	131.7	104.2	27.5	R61	97
3224180000	2.5 - 10 mm	RAK - 8S, RAK - 8D	161.2	126.2	35	R69	113