Sensorbefestigung

3224160000

Serie CB1

2024-09-26

- Anbau von Sensoren an unterschiedliche Zylinderbaureihen

AVENTICS Sensorbefestigungen

Die AVENTICS Sensorbefestigungen sind speziell für die Montage von AVENTICS Sensoren an verschiedenen Zylindern konzipiert.



Technische Daten

Branche	Industrie
Für Serie	Archivprodukt: Nicht für Neukonstruktion verwenden!
Umgebungstemperatur min.	5 °C
Umgebungstemperatur max.	60 °C
Zylinder-Ø min.	2.5 mm
Zylinder-Ø max.	10 mm
Lieferumfang	1 Stück
Gewicht	0.01 kg

Werkstoff

Werkstoff Gehäuse	Aluminium
Oberfläche Gehäuse	eloxiert
Materialnummer	3224160000

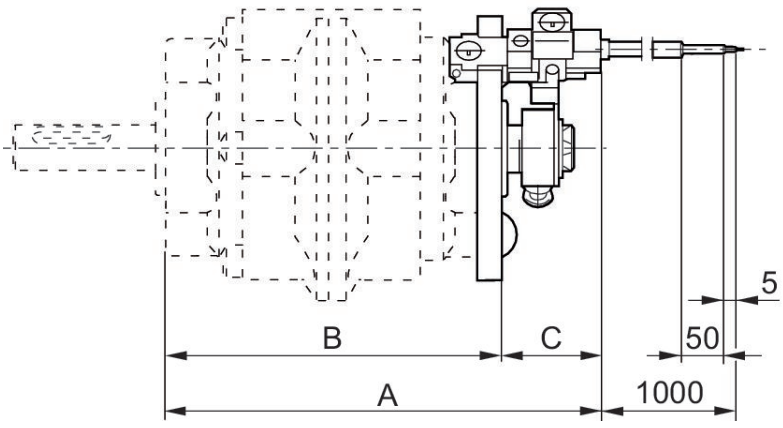

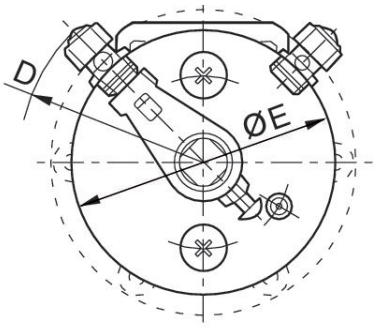

Sensorbefestigung

3224160000

Material-nummer	Zylinder-Ø	Für Serie	A	B	C	D	E
3224160000	2.5 - 10 mm	RAK - 6S, RAK - 6D	115	87.2	25.5	R47	69
3224170000	2.5 - 10 mm	RAK - 7S, RAK - 7D	131.7	104.2	27.5	R61	97
3224180000	2.5 - 10 mm	RAK - 8S, RAK - 8D	161.2	126.2	35	R69	113