Supporti snodati, Serie ICS

2992112080

Cuscinetti AVENTICS



Dati tecnici

Settore	Industria
Diametro pistone	80 mm

Materiale

Materiale corpo	Acciaio inox
Superficie Corpo	antiacido
Materiale boccola di guida	Plastica
Codice	2992112080

Dimensioni

Supporti snodati, Serie ICS

2992112080

Supporto snodato

2023-11-14

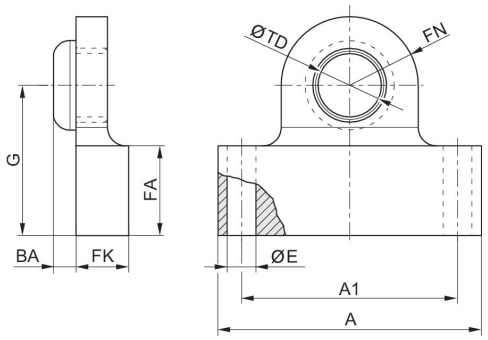

Ø pistone	Codice	A	A1	BA	Ø E	FA	FK	FN	G
32	2992112030	50	41	4.25	5.5	17	10	13	28.5
40	2992112040	55	46	4.25	5.5	17	10	15.5	38
50	2992112050	64	53	5.25	6.5	18.5	12	17.5	38
63	2992112060	66	56	8.25	6.5	18.5	12	19	46.5
80	2992112080	82	72	8.25	6.5	18.5	12	26	50.5
100	2992112100	108	88	10.25	9	22	16	26	65

Ø pistone	Ø TD h9
32	12
40	12
50	16
63	16
80	16
100	20