Lagerböcke, Serie ICS

2992112060

AVENTICS Lagerböcke



Technische Daten

Branche	Industrie
geeigneter Kolbendurchmesser	63 mm

Werkstoff

Werkstoff Gehäuse	Nichtrostender Stahl
Oberfläche Gehäuse	säurebeständig
Werkstoff Führungsbuchse	Kunststoff
Materialnummer	2992112060

Abmessungen

Lagerböcke, Serie ICS

2992112060

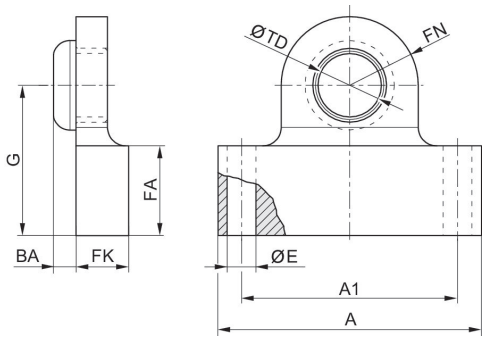

Kolben-Ø	Material-nummer	A	A1	BA	Ø E	FA	FK	FN	G
32	2992112030	50	41	4.25	5.5	17	10	13	28.5
40	2992112040	55	46	4.25	5.5	17	10	15.5	38
50	2992112050	64	53	5.25	6.5	18.5	12	17.5	38
63	2992112060	66	56	8.25	6.5	18.5	12	19	46.5
80	2992112080	82	72	8.25	6.5	18.5	12	26	50.5
100	2992112100	108	88	10.25	9	22	16	26	65

Kolben-Ø	Ø TD h9
32	12
40	12
50	16
63	16
80	16
100	20