Suportes de mancal, Série ICS

2992112050

AVENTICS Blocos de mancais



Dados técnicos

Setor	Indústria
Diâmetro do pistão	50 mm

Material

Material de caixa	Aço inoxidável
Superfície Caixa	à prova de ácido
Material bucha guia	Plástico
N° de material	2992112050

Dimensões

Suportes de mancal, Série ICS

2992112050

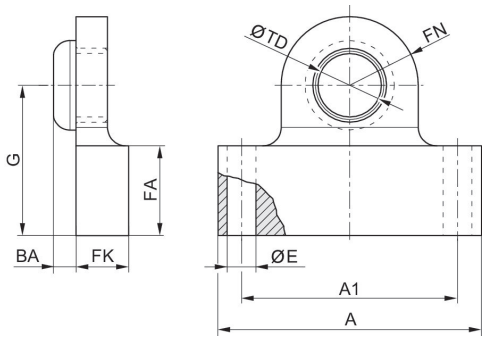

Ø De pistão	N° de material	A	A1	BA	Ø E	FA	FK	FN	G
32	2992112030	50	41	4.25	5.5	17	10	13	28.5
40	2992112040	55	46	4.25	5.5	17	10	15.5	38
50	2992112050	64	53	5.25	6.5	18.5	12	17.5	38
63	2992112060	66	56	8.25	6.5	18.5	12	19	46.5
80	2992112080	82	72	8.25	6.5	18.5	12	26	50.5
100	2992112100	108	88	10.25	9	22	16	26	65

Ø De pistão	Ø TD h9
32	12
40	12
50	16
63	16
80	16
100	20