# Suportes de mancal, Série ICS

**2992112030**



**AVENTICS Blocos de mancais**



## Dados técnicos

| | |
|---|---|
| Setor | Indústria |
| Versão | ICS |
| Diâmetro do pistão | 32 mm |

## Material

| | |
|---|---|
| Material de caixa | Aço inoxidável |
| Superfície Caixa | à prova de ácido |
| Material bucha guia | Plástico |
| N° de material | 2992112030 |

## Dimensões

# Suportes de mancal, Série ICS

2992112030



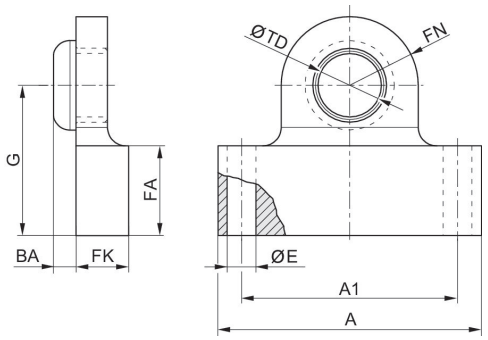


| Ø De pistão | N° de material | A | A1 | BA | Ø E | FA | FK | FN | G |
|---|---|---|---|---|---|---|---|---|---|
| 32 | 2992112030 | 50 | 41 | 4.25 | 5.5 | 17 | 10 | 13 | 28.5 |
| 40 | 2992112040 | 55 | 46 | 4.25 | 5.5 | 17 | 10 | 15.5 | 38 |
| 50 | 2992112050 | 64 | 53 | 5.25 | 6.5 | 18.5 | 12 | 17.5 | 38 |
| 63 | 2992112060 | 66 | 56 | 8.25 | 6.5 | 18.5 | 12 | 19 | 46.5 |
| 80 | 2992112080 | 82 | 72 | 8.25 | 6.5 | 18.5 | 12 | 26 | 50.5 |
| 100 | 2992112100 | 108 | 88 | 10.25 | 9 | 22 | 16 | 26 | 65 |

| Ø De pistão | Ø TD h9 |
|---|---|
| 32 | 12 |
| 40 | 12 |
| 50 | 16 |
| 63 | 16 |
| 80 | 16 |
| 100 | 20 |